スワロン
ハイパーアコーディオンカーテン
取付説明書

お客様へ

この度は、ハイパーアコーディオンカーテンをお買い求めいただきまして、誠にありがとうございます。
ご使用の前にこの説明書をよくお読みのうえ、正しくお取扱い下さいますよう、お願い致します。

安全に正しくお使いいただくために

＊安全を確保するための表示について

この取付説明書及び製品への表示では、製品を安全正しくお使いいただき、あなたや他の人々への危害や財産への被害を未然に防止するために、いろいろな絵表示をしています。その表示と意味は以下のようになっています。内容をよく理解してから本文をお読みください。

警告… 安全のために必ず守って頂きたいこと
守らないと生命に危険または重大な損害につながるおそれがあります。

注意… 安全のために必ず守って頂きたいこと
守らないと損害または事故につながるおそれがあります。

本製品の取付け、取扱い内容につきまして、ご不明な点がございましたら商品購入先の販売店にお問い合わせいただき、ご理解された上でお取扱いください。
記載事項を守らなかったために発生した不具合につきましては、責任を負いかねる場合がございますので、あらかじめご了承ください。

SW スワロン株式会社

contents ● 目 次

使用工具 …… P.2

❶取付下地参考図 …… P.3
(1)角パイプ等鋼材に取付けする場合 …… P.3
(2)断熱パネルに取付けする場合 …… P.3
(3)コンクリートに取付けする場合 …… P.3
(4)石膏ボードに取付けする場合 …… P.3
(5)H鋼に取付けする場合 …… P.3

❷部品名称 …… P.4

❸部品名称(ステンレス製品) …… P.5

❹標準納まり図 …… P.6
(1)120W片引き(天井付け) …… P.6
(2)120W引分け(天井付け) …… P.6
(3)250W片引き(天井付け) …… P.7
(4)250W引分け(天井付け) …… P.7

❺取付方法 …… P.8
(1)カーテンレールの切断 …… P.8
(2)カーテンレールの穴あけ …… P.8
(3)カーテンレールの取付 …… P.8
(4)シートの掛け方 …… P.9
(5)シートの切断方法 …… P.9
(6)調整 …… P.9

❻オプション(取手付開閉金具)の取付方法 …… P.10
(1)シートの切断 …… P.10
(2)フレームの取付 …… P.11
(3)シートと取手付開閉金具の取付け …… P.13
(4)マグネットの挿入 …… P.14
(5)ハンドルの取付け …… P.14

❼試運転 …… P.15
❽丸落とし取付け図 …… P.15
❾マジックテープ納まり図 …… P.16
(1)120Wハンガー用(マジックテープ加工) …… P.16
(2)250Wハンガー用(マジックテープ加工) …… P.16
❿カーブレール参考納まり図 …… P.16
⓫SUSふさかけ及びタッセル用プラチェーン納まり図 …… P.16
⓬レール下部隙間シート納まり図 …… P.17
⓭接続プレート納まり図 …… P.18
(1)120W金具の場合 …… P.18
(2)250W金具の場合 …… P.18

使用工具

	工　　具	備　　考
1	インパクトドライバー	
2	高速カッター又はハンドソー	
3	溶接機	必要な場合に限り
4	固定用ビス	下地材にあったビスを選定して下さい
5	カッターナイフ・さし金・カッターマット	
6	ニッパ	
7	ハンマー	
8	両面テープ	取手付開閉金具・レール下部隙間シート使用時

❶取付下地参考図

1 角パイプ等鋼材に取付けする場合

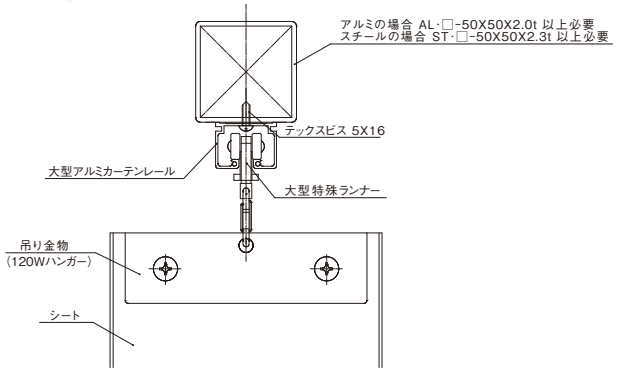

⚠ テックスビスは、端から50m/m立ち上げて約300m/mピッチで固定して下さい。

2 断熱パネルに取付けする場合

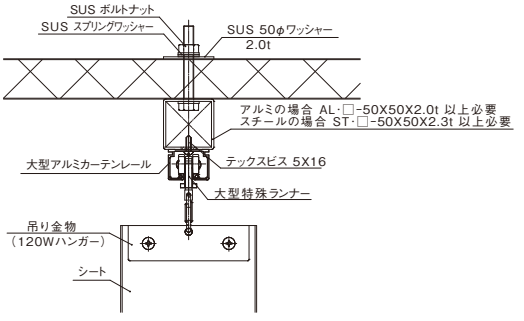

⚠ SUSボルト部材は、1Mピッチ以内で固定して下さい。
⚠ テックスビスは、端から50m/m立ち上げて約300m/mピッチで固定して下さい。

3 コンクリートに取付けする場合

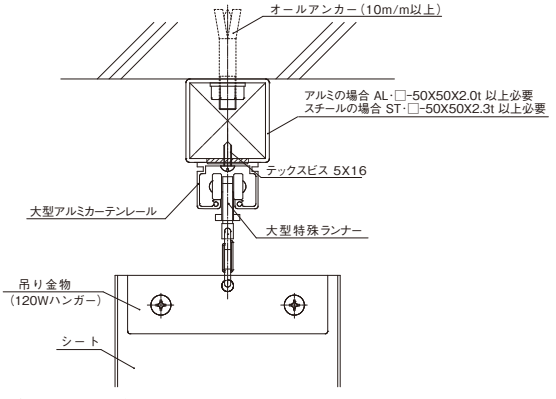

⚠ アンカーボルトは、1Mピッチ以内で固定して下さい。
⚠ テックスビスは、端から50m/m立ち上げて約300m/mピッチで固定して下さい。

4 石膏ボードに取付けする場合

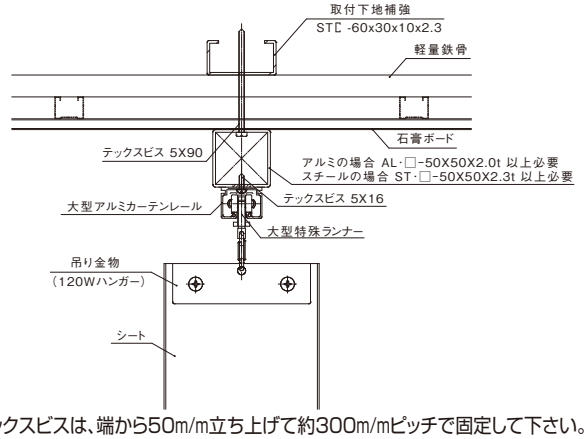

⚠ テックスビスは、端から50m/m立ち上げて約300m/mピッチで固定して下さい。

5 H鋼に取付けする場合

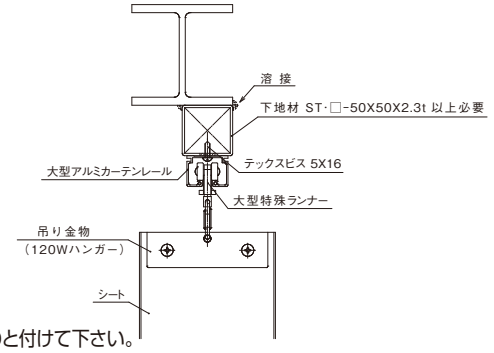

⚠ 溶接は、しっかりと付けて下さい。
⚠ テックスビスは、端から50m/m立ち上げて約300m/mピッチで固定して下さい。

❷部品名称

ハイパーAD加工品（通常品）

120Wタイプ

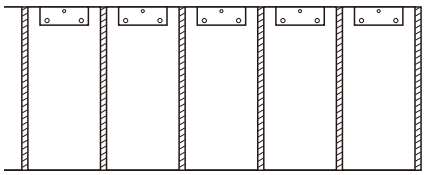

250Wタイプ

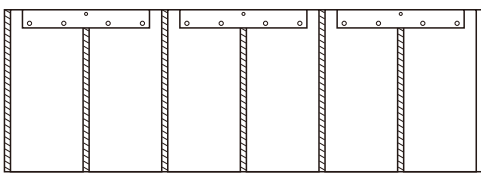

SW大型アルミカーテンレール

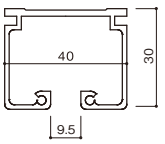

ハイパーAD加工品（取手付開閉金具付きの場合）

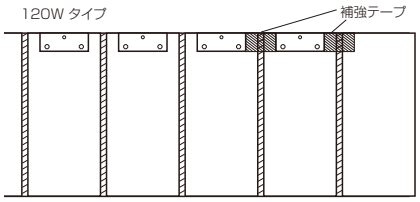

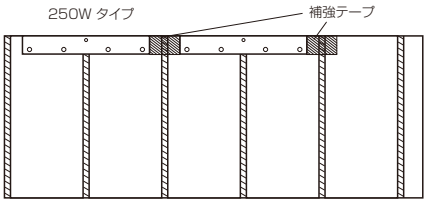

SW大型アルミカーブレール 500R

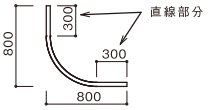

ハイパーAD加工品（マジックテープ付きの場合）

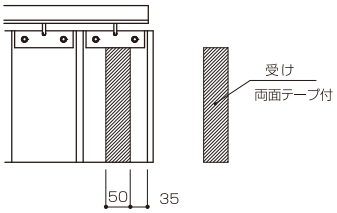

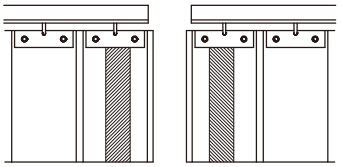

接続プレート

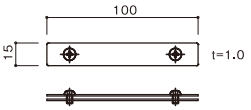

SW大型特殊ランナー

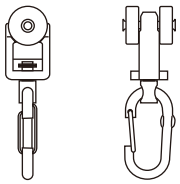

色:本体・茶色、車輪・黒

SW大型ベアリング入ワンタッチランナー

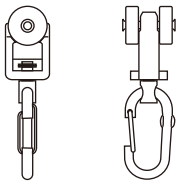

ダイカスト/クローム

SW大型レール継ぎ線（2本）

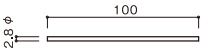

SW大型中間ストッパー

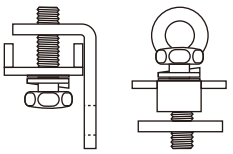

SW大型エンドストッパー

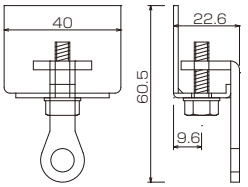

SW大型アルミキャッププレート

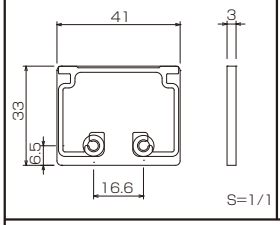

隙間塞ぎスカート

丸落とし

SW大型シングルブラケット

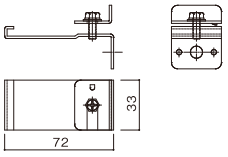

SW大型天井ブラケット

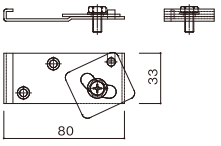

TOPカバー

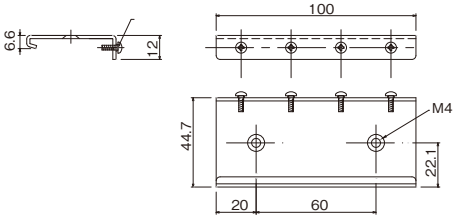

SUSふさかけ

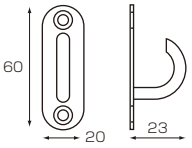

プラチェーン（黄色）

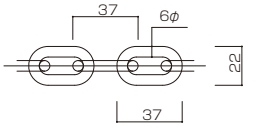

ワンタッチフック（スチール）

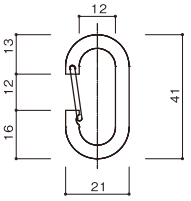

大型伸縮吊り棒爪

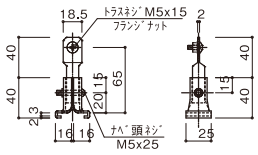

大型伸縮吊り棒 400

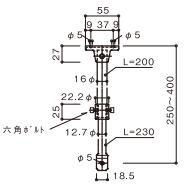

大型伸縮吊り棒 700

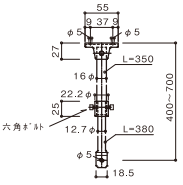

大型伸縮吊り棒 1000

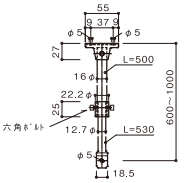

大型伸縮吊り棒 1600

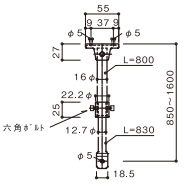

大型クリップ付天井ブラケット(Aタイプ)	大型クリップ付天井ブラケット(AWタイプ)	大型クリップ付天井ブラケット(Bタイプ)	大型クリップ付天井ブラケット(BWタイプ)
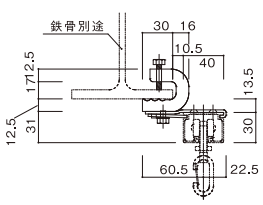	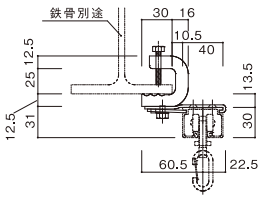	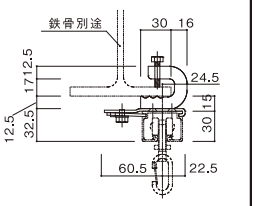	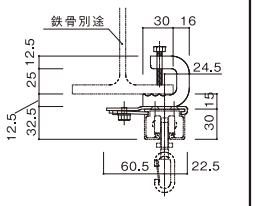

❸部品名称(ステンレス製品)

大型ステンレス カーテンレール	大型ステンレス カーブレール(530R)	大型ステンレス ワンタッチランナー	大型ステンレス レール継ぎ線(2本)	ワンタッチフック(ステンレス)
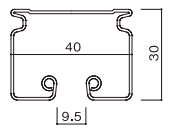	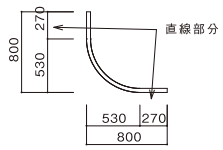	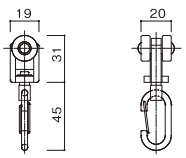	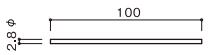	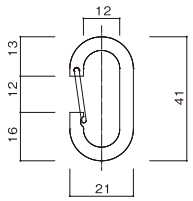

大型ステンレス 中間ストッパー	大型ステンレス エンドストッパー	ソケットN	大型ステンレス シングルブラケット	大型ステンレス 天井ブラケット
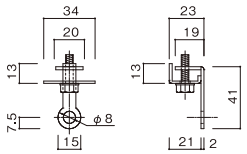	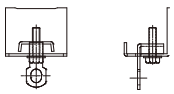	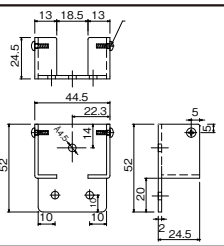	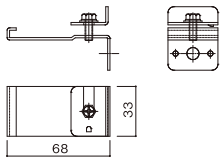	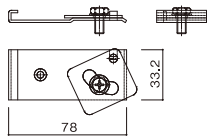

TOPカバー
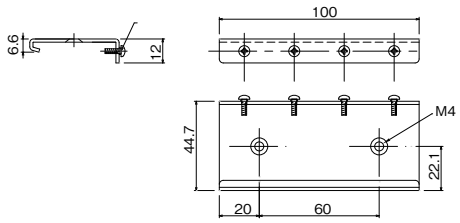

❹標準納まり図

1 120W片引き（天井付け）

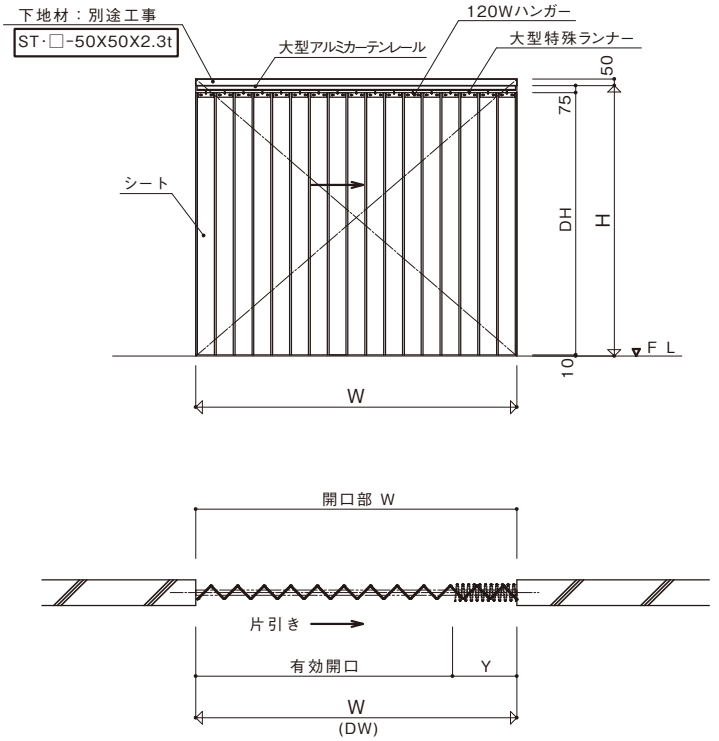

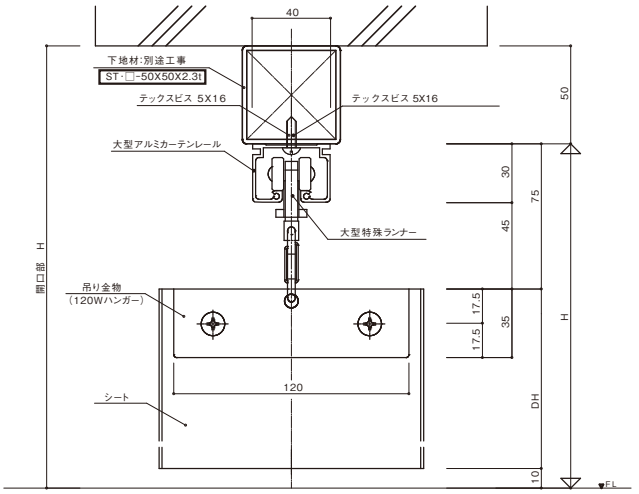

2 120W引分け（天井付け）

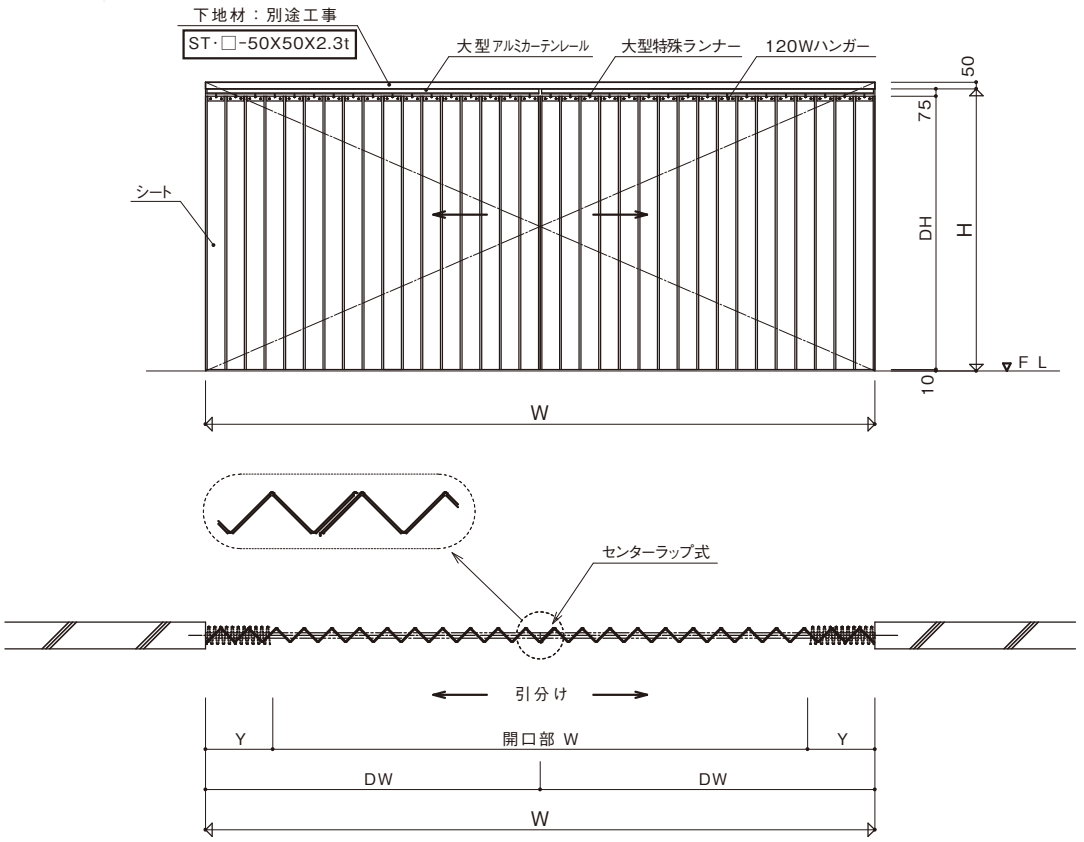

3 250W片引き(天井付け)

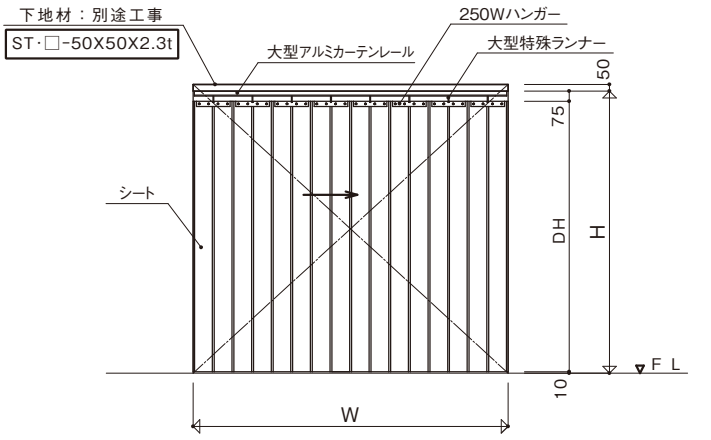

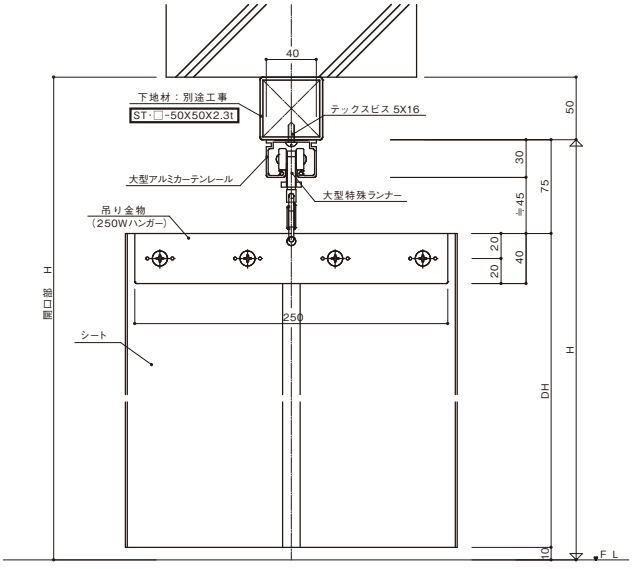

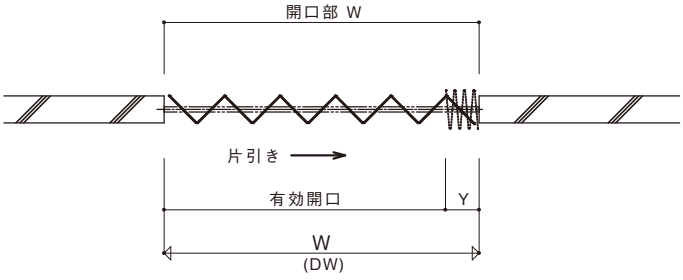

4 250W引分け(天井付け)

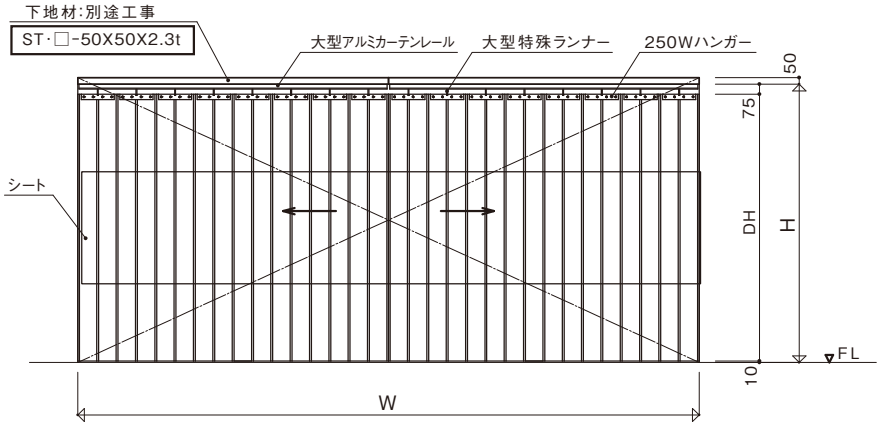

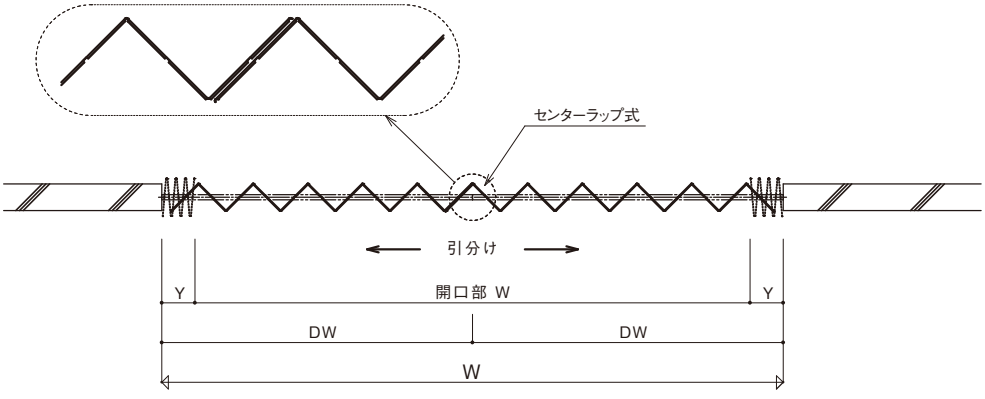

❺取付方法

1 カーテンレールの切断

（1）開口部内々に取付ける場合
　幅寸法0～5mm程度短くし、カーテンレールをアルミ切断機でカットします。

（2）開口部手前に出して取付ける場合
　畳み代を考慮し、任意の寸法でカットします。（畳み代の計算方法はランナー数×20mm+30mmです）

2 カーテンレールの穴あけ ⚠

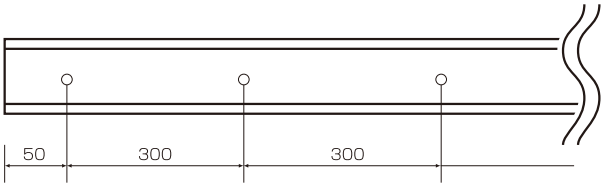

カーテンレールの端から50mm立ち上げて約300mmピッチで穴あけします。⚠
（ピッチが大きすぎると、落下の危険性がございます）
使用するタッピングビスの大きさに合わせて、穴の大きさを決めて下さい。
4～5mmのタッピングが理想です。

3 カーテンレールの取付 ⚠

天井付の場合

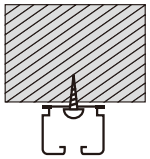

側面付の場合

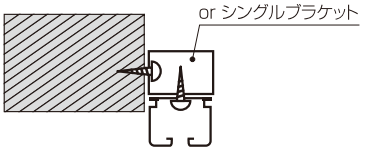

開口部内々に取付けで、なおかつ1本レールの場合、ランナー・ストッパーを入れてから固定してください。

アドバイス レールの芯に1本ビスを打ち込めば、レールは前後に振れますので、ランナー付シートを端から入れることができます。

（1）片側にストッパーを入れてから、レールを取付けます。
　取手付開閉金具側には、プラスチックエンドキャップを使用して下さい。

（2）カーテンレールが2本以上の場合、付属のレール継ぎ線（2本）をカーテンレール内側の溝部分に挿しいれてカーテンレールどおしを継ぎ合わせて下さい。

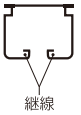

（3）レールの中のキリコは必ずないようにしてください。⚠

（4）ステンレスレールをご使用の場合、取手付開閉金具側のストッパーはございませんので壁に直接レールをあてて取付けとなります。

4 シートの掛け方

（1）開口部内々に取付けで、なおかつ1本レールの場合
加工したシートの上部のハンガーにランナーの口を引っ掛けます。（かえりが戻っているか確認して下さい）

（2）その他のレール取付けの場合
あらかじめ加工したシートの上部ハンガーにランナーの口を引っ掛けます。（かえりが戻っているか確認してください）レールの横からランナー付シートを端から入れていきます。
すべて入れてからストッパーを入れて固定します。

5 シートの切断方法

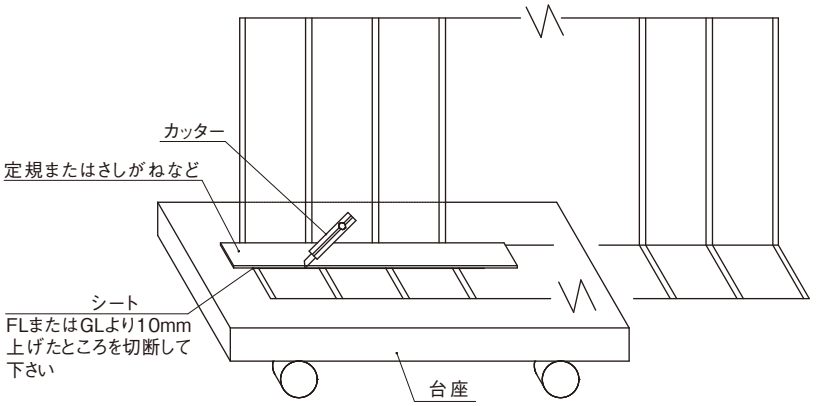

シートをすべて広げて、幅方向の寸法を確認して下さい。
弊社で加工した場合、高さ方向はあらかじめ長めにカットされております。
取付け後、床の状態に合わせて、カッター等でカットを行って下さい。
（出荷時は3～5%長めにしております）

6 調整

ランナーがスムーズに動くか、シートがスムーズに折り畳めるか確認してください。

下地が強固に取付いているか確認して下さい。
下地材が強固に取付いていないと落下の危険がございます。ご注意願います。

カーテンレール固定用ビスは含まれておりません。
取付面の材料に適したビス類を選定して下さい。

⑥オプション（取手付開閉金具）の取付方法

1 シートの切断

ランナー色 ●本体：茶色 ●車輪：黒

①120W金具用の場合

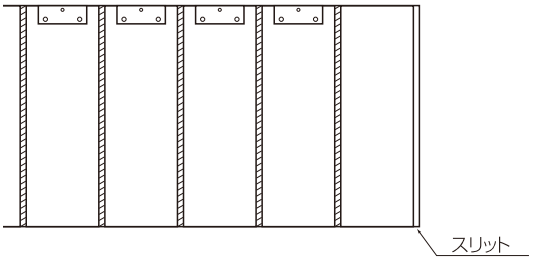

取手付開閉金具を取付ける所のシートの薄い部分（0.4t）を縦にスリットして取付けます。（弊社で加工した場合は、スリットしてあります。）

②250W金具用の場合

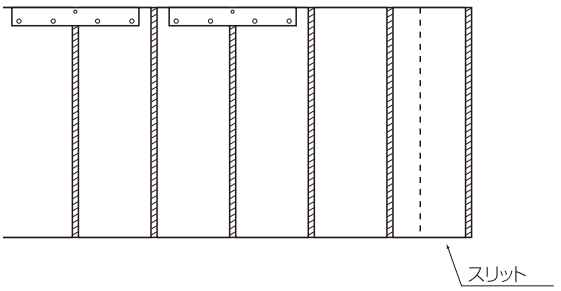

取手付開閉金具を取付ける所のシートを厚い部分（1.3t）から95mmの所を縦にスリットします。（弊社で加工した場合は、スリットしてあります。）

2 フレームの取付け

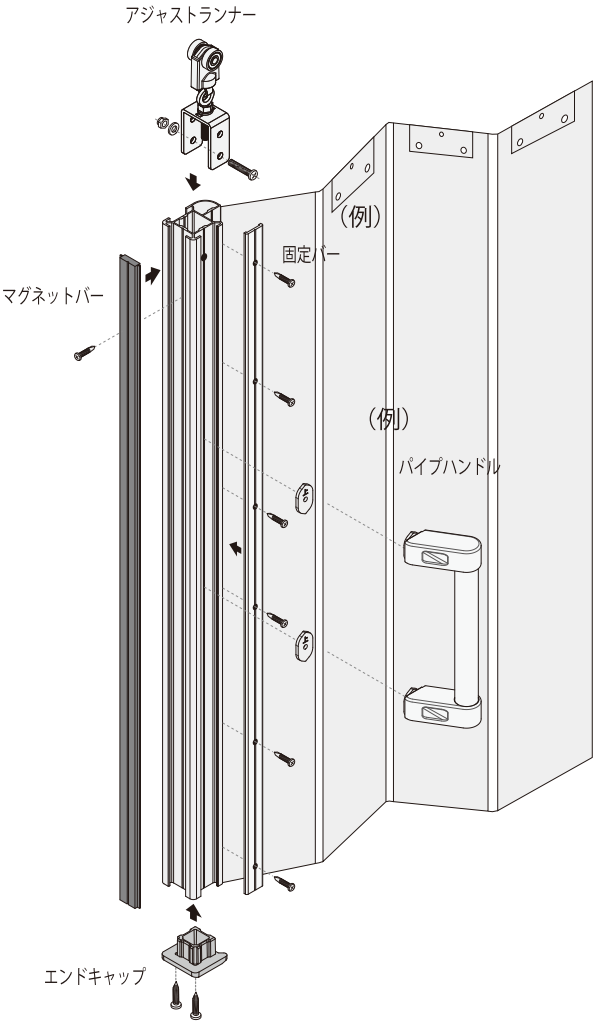

（1）ポールジョイントの接合

ジョイント長さ 400mm の半分 200mm を片方のポール内に差込んで付属のドリルねじを締め付けます。

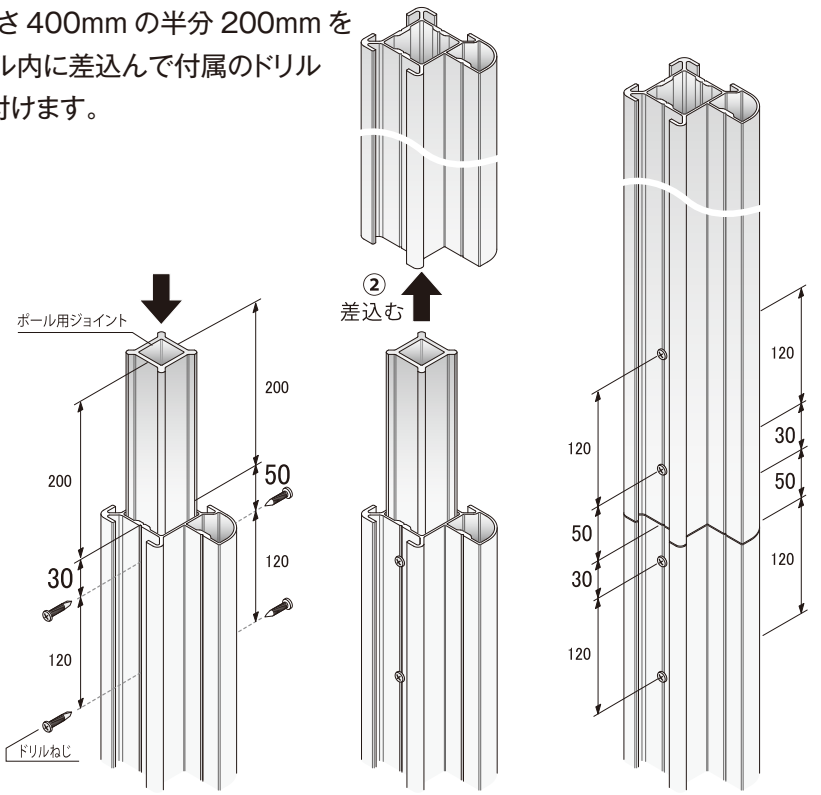

断面図

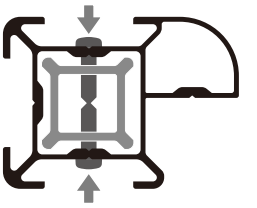

注意

⚠ ドリルねじの取付け位置をずらして取付けてください。

材質：アルミ押出材
付属：ドリルねじ（8 本）
⊕なべ　3.5×13mm

（2）ポールの切断

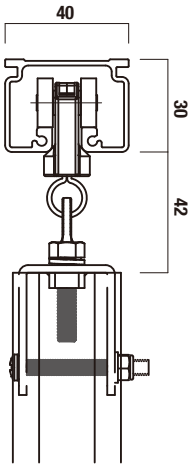

大型アルミカーテンレールの上部からポールの下部まで約 72mm となります。
取付高さ−72mm—任意の高さでカットしてください。

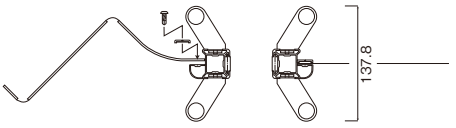

（3）アジャストランナーの取付け

上面より 30mm の位置にφ5.5mm の貫通孔を空けます。

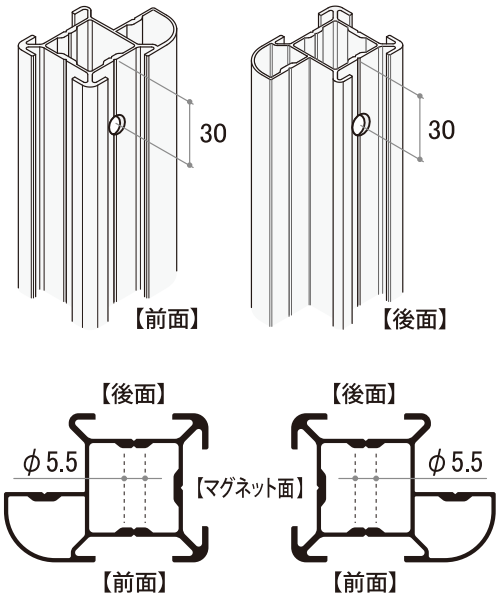

引分けの場合、ポール前後方向はどちらでも良いですが、上図の方向が綺麗に見えて納まります。

※高さ調整 15mm 可能

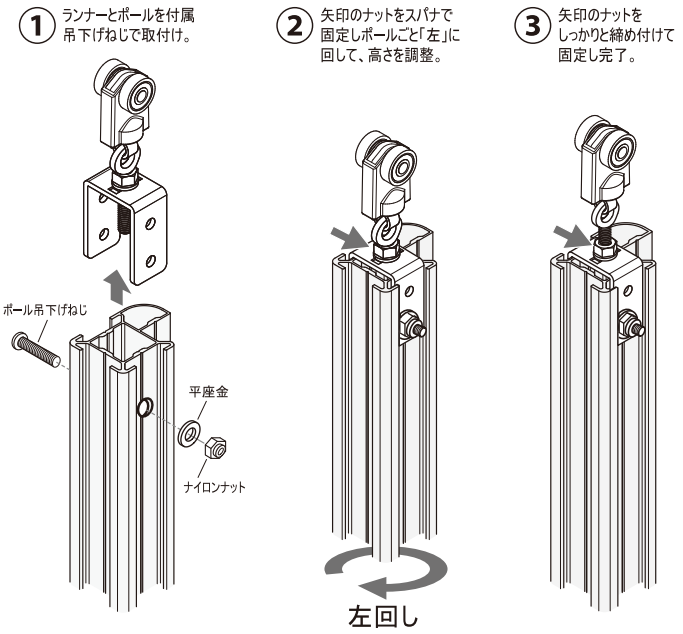

（4）エンドキャップの取付け

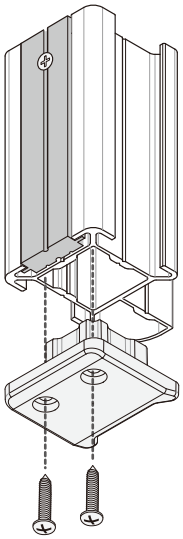

エンドキャップをポールの
底面に挿入し、ねじで
ゆっくり固定してください。

注意 ゆっくりとねじを
固定してください。
SUS 製ねじですので、
ねじ山がつぶれて
しまいます。

3 シートと取手付開閉金具の取付け

図の斜線部にシートを固定バーで固定します。
※ビスは付属のものを使用して下さい。

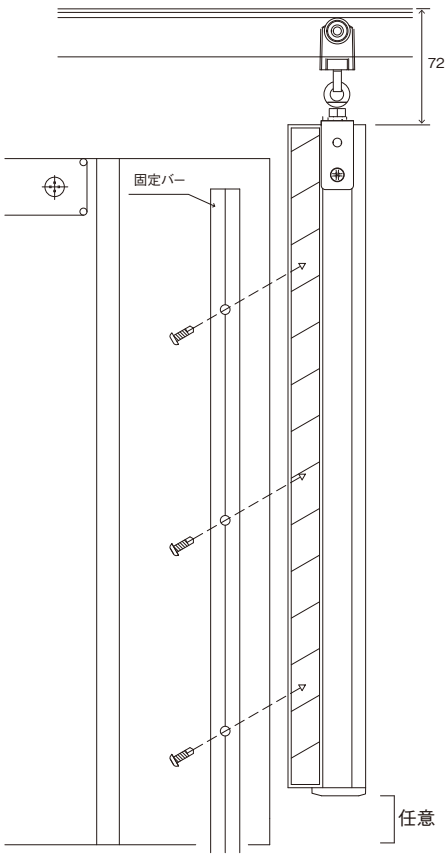

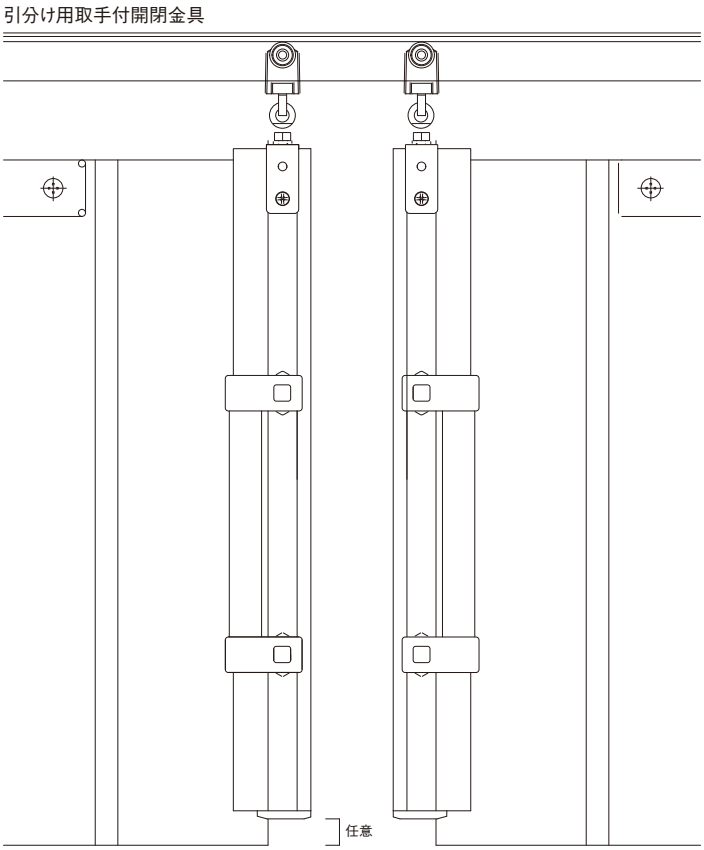

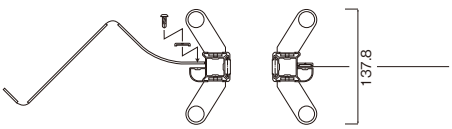

※予め、斜線部の位置に両面テープを貼り、シートを仮固定してから、
固定バーを取付けしたほうが作業は簡単です。

4 マグネットの挿入

マグネットは、NS 両面着磁。
吸着面の溝数に注意して、ポールに挿入してください。

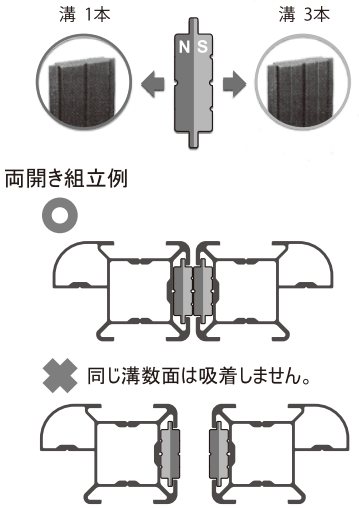

【両開きの場合】

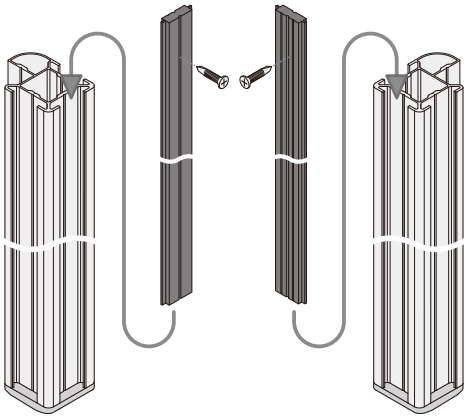

【片開きの場合】

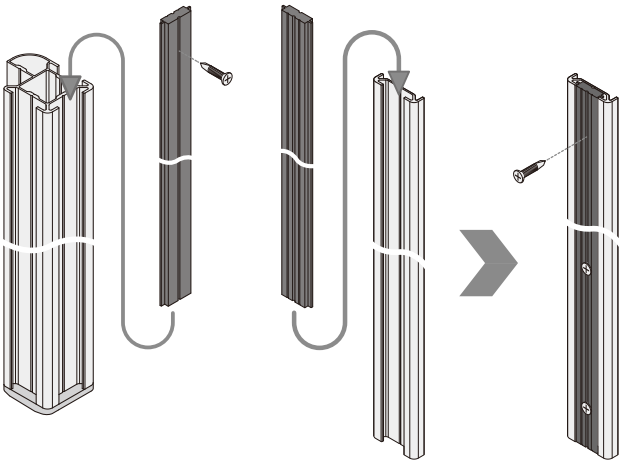

※受け金具は、マグネットの上から皿ビスで壁に固定してください。
（皿ビスは付属されておりません）

5 ハンドルの取付け

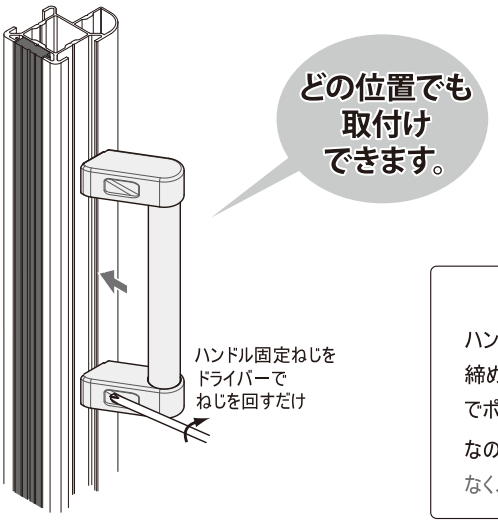

【固定方法の解説】

ハンドル固定ねじをドライバーで締め付けて、固定板とハンドル本体でポールを挟んで固定します。

なので、ポールに穴をあける必要がなく、傷も目立ちません。

～固定板を内側から見た透視図～

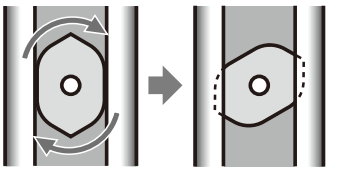

ハンドル挿入時　ドライバー締込時

❼ 試運転

マグネットが正確に合うか確認して下さい。
同様に受け金具が正確に合うか確認して下さい。
シートがスムーズに動くか確認して下さい。
ランナーが浮き上がっていないか、確認して下さい。

❽丸落とし取付け図

①φ5.5mmの貫通孔を2箇所あけ
付属ねじ・ナットで固定する。

②落し棒を差込んで
抜止めねじを取付けて
完了。

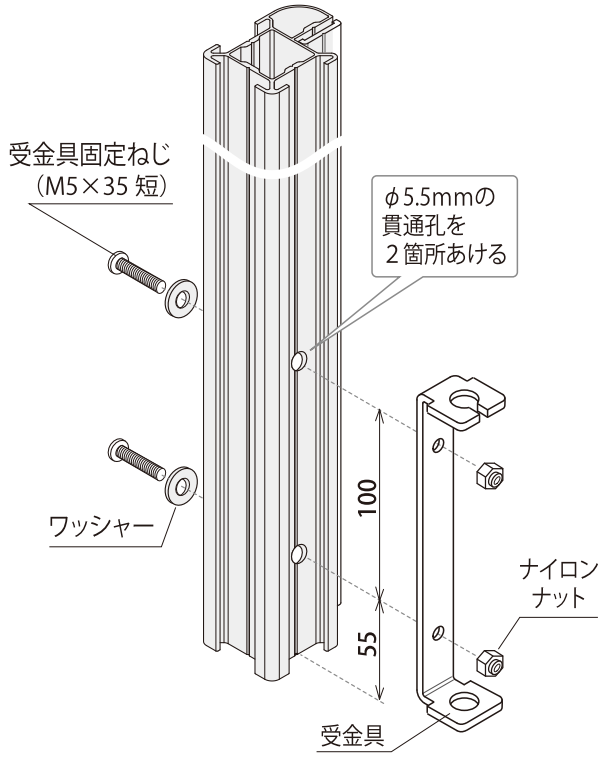

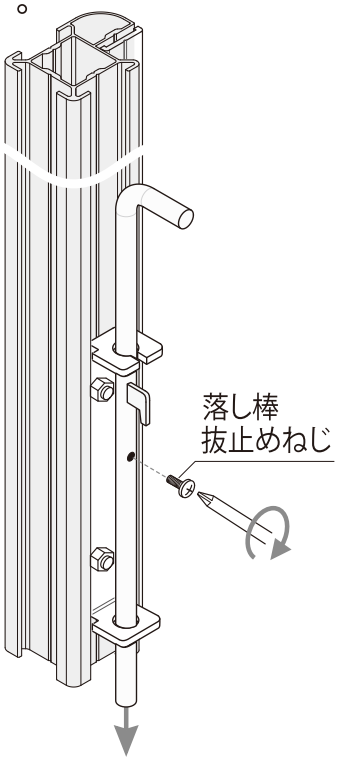

＊取付けの際は必ず、取手付開閉金具の片面に取付けて下さい。

【各丸落し受座の取付け】
固定したいサイドポール位置の床面に
各々の下穴をあけて受座を差込む。
（下穴18φ、深さ50～80）

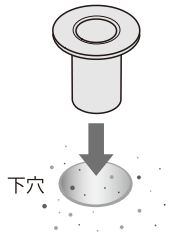

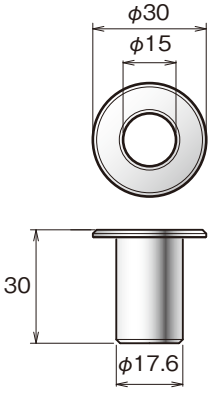

❾マジックテープ納まり図

1 120Wハンガー用（マジックテープ加工）

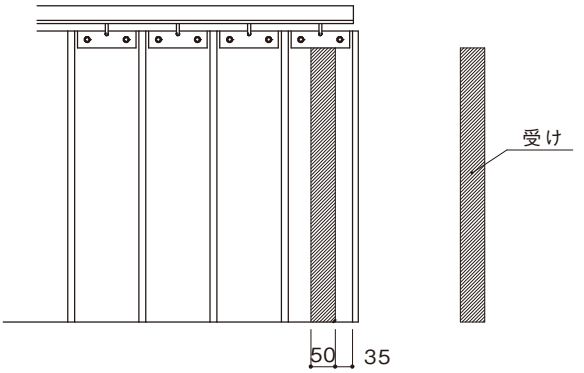

2 250Wハンガー用（マジックテープ加工）

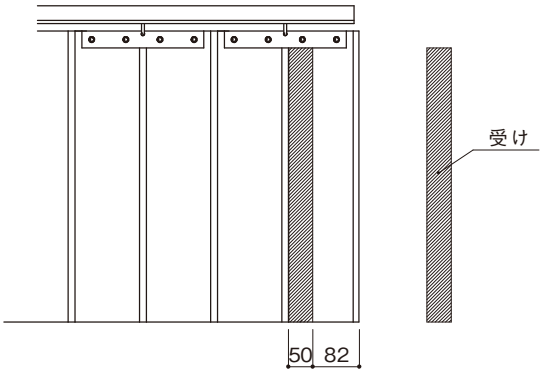

＊受けは、強力粘着テープ付となります。

❿カーブレール参考納まり図

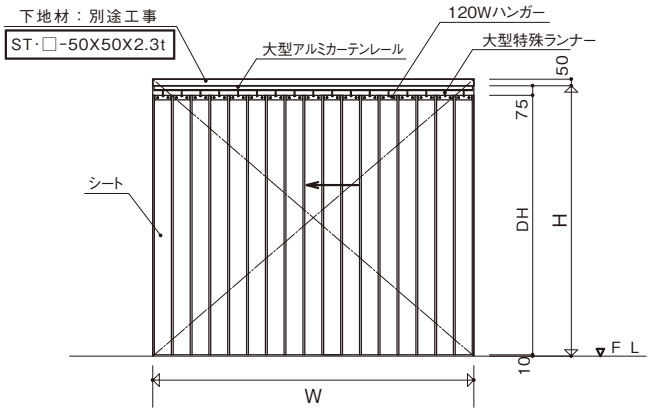

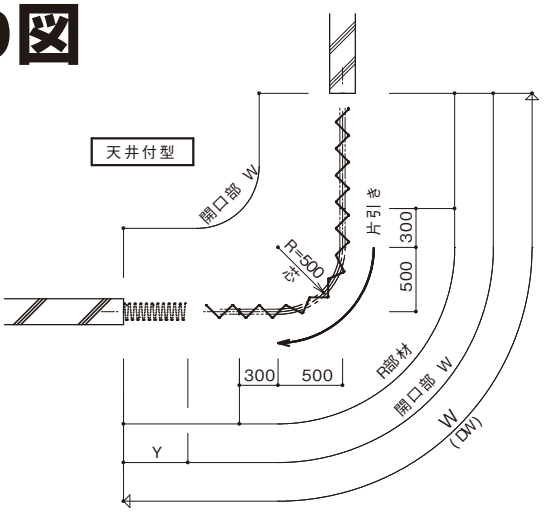

⓫SUSふさかけ及びタッセル用プラチェーン納まり図

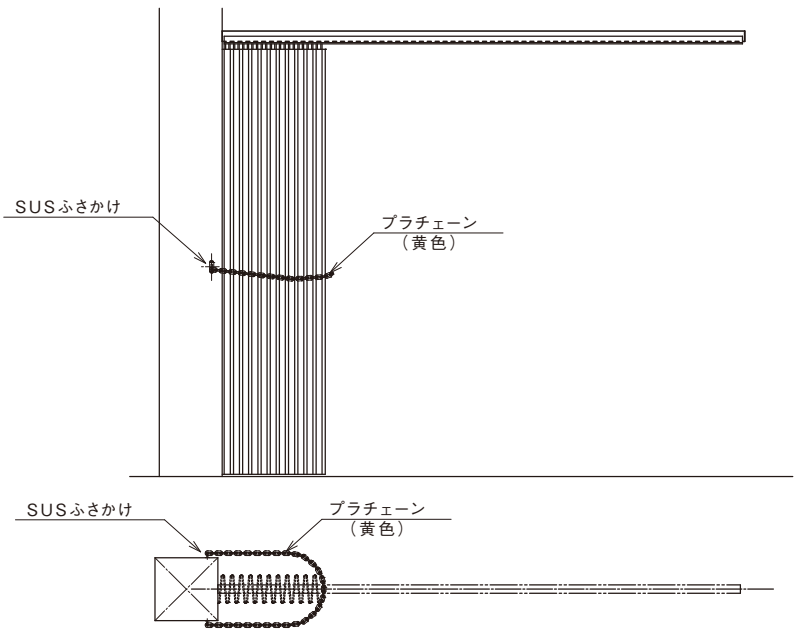

⑫レール下部隙間シート納まり図

糸入り防炎静電透明0.5t･1cmます目	H=250
糸入り防炎防虫0.55t･1cmます目	H=250
糸入りオプトロン0.3t･1cmます目	H=250

＊ 直線レールの場合

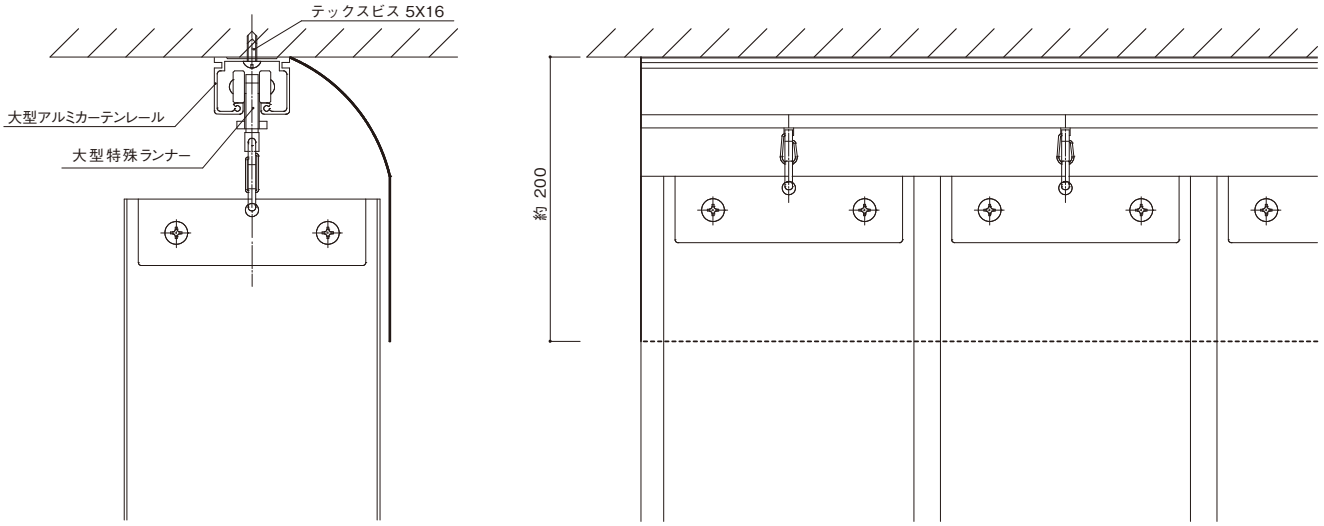

＊ 大型アルミカーテンレールを止める際、いっしょにレール下部隙間シートも止めます。
予め、カーテンレールの上づらに両面テープを貼り、スカートをその両面テープで固定してから、
カーテンレールを固定した方が、作業は簡単です。

＊ カーブレールの場合

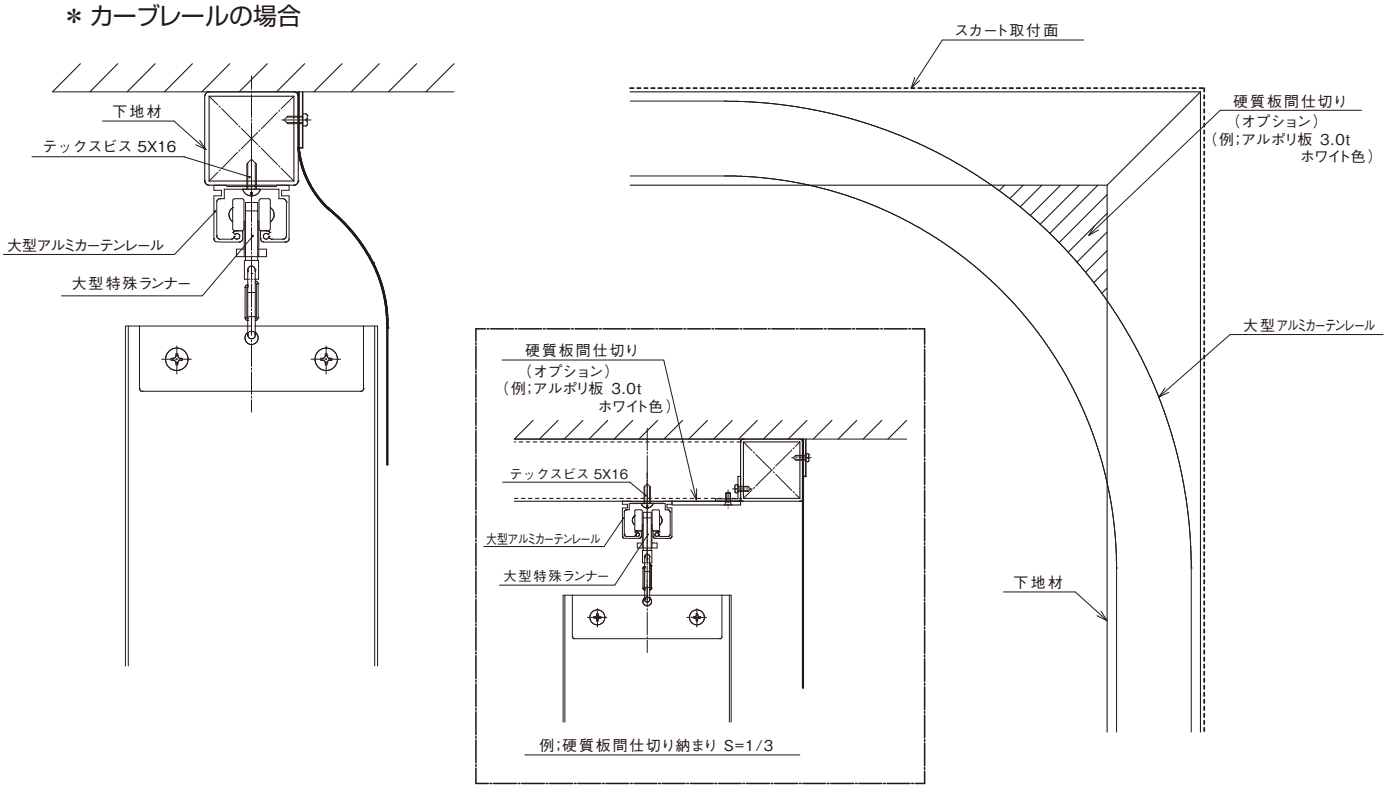

⚠ カーブレール使用時は、カーブ部分には、けっしてスカートを取付けないで
下さい。シートに抵抗がかかり、動かなくなり、破損の原因となります。
必ず、下地材のほうに取付けて下さい。

⑭接続プレート納まり図

1 120W金具の場合

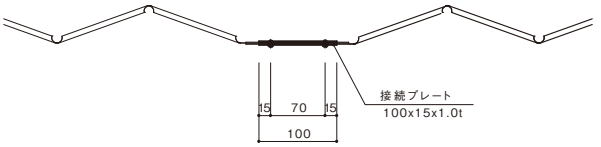

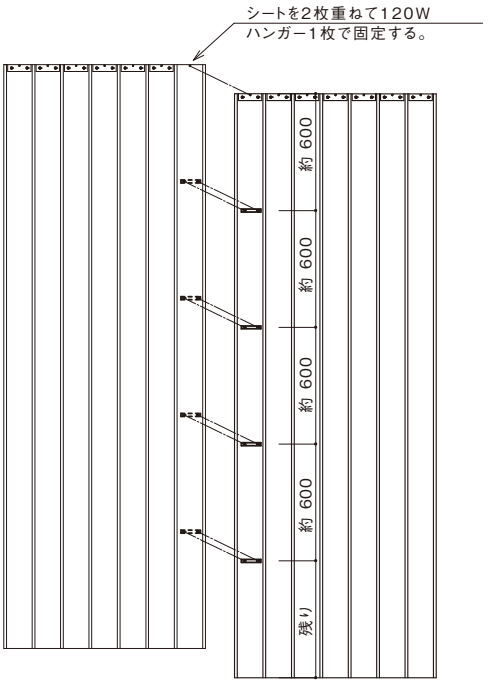

2 250W金具の場合

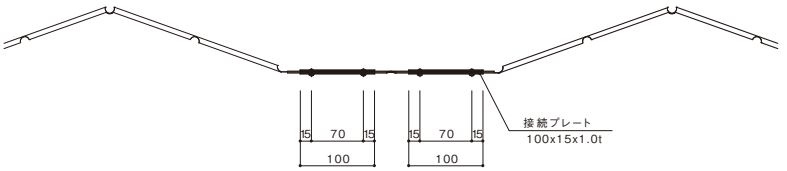

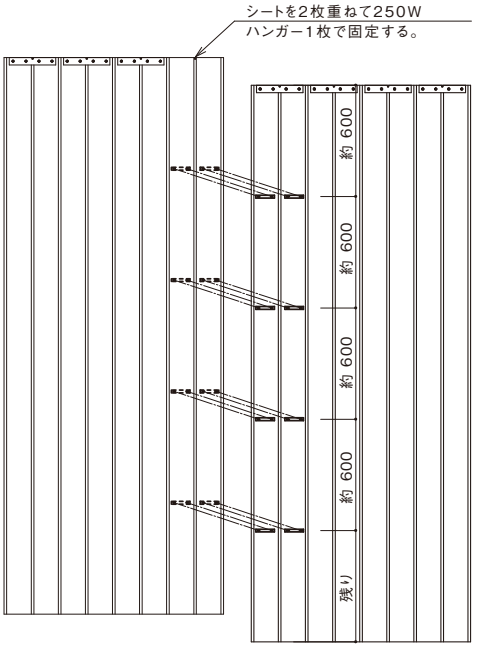

＊ 作業は2人での作業となります。
指定の位置に印をした後、キリで穴を空け、両サイドから、はさみこみ付属のビスで固定して下さい。

memo

SW スワロン株式会社

本　　社　〒101-0032 東京都千代田区岩本町3-5-8 岩本町シティプラザビル3F
☎(03)5829-5755(代表)　FAX(03)5829-5756

大阪営業所　〒541-0051 大阪府大阪市中央区備後町3-2-15 モレスコ本町ビル6F
☎(06)6260-1251(代表)　FAX(06)6260-1253

工　　場　〒720-0802 広島県福山市松浜町2-2-11

配送センター　〒254-0002 神奈川県平塚市大神2120-3　☎(0463) 53-3650

http://www.swallon.co.jp/

取扱店

2020.8.