ステンレス

横受（一連・二連・三連）

ステンレス　横受一連

材質：SUS304

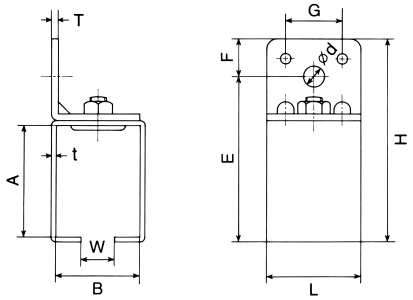

品　番	呼　称	A	B	E	F	G	H	L	W	d	t	T	1箱入
S2Y1	2号	53	40	79	18	27	97	45	16	10	2.5	3.0	10
S3Y1	3号	67	50	96	23	30	119	47	21	10	2.5	4.0	10
S4Y1	4号	84	58	115	32	36	147	60	23	14.5	3.0	5.0	10
S5Y1	5号	100	68	139	28	39	167	65	32	17	5.0	7.0	4

ステンレス　横受二連

材質：SUS304

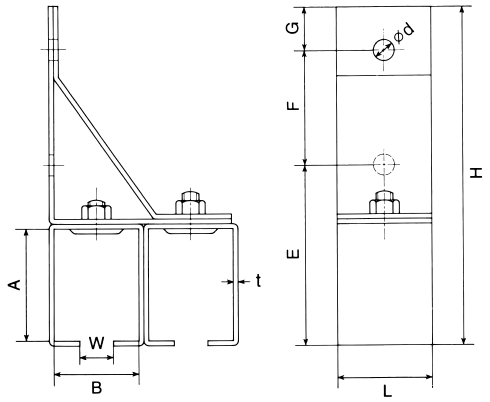

品　番	呼　称	A	B	E	F	G	H	L	W	d	t	1箱入
S2Y2	2号	53	40	86	54	20	160	45	16	10	2.5	4
S3Y2	3号	67	50	116	65	22	203	47	21	10	2.5	4
S4Y2	4号	84	58	130	75	27	232	60	23	10	3.0	4
S5Y2	5号	100	68	153	90	30	273	65	32	17	5.0	

ステンレス　横受三連

材質：SUS304

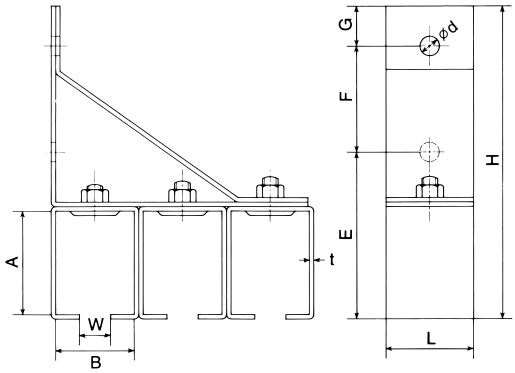

品　番	呼　称	A	B	E	F	G	H	L	W	d	t	1箱入
S2Y3	2号	53	40	86	55	19	160	45	16	10	2.5	4
S3Y3	3号	67	50	116	65	22	203	47	21	10	2.5	4
S4Y3	4号	84	58	133	75	22	230	60	23	10	3.0	4

※仕様・寸法については、予告なく変更することがありますのでご了承ください。

ステンレス 横継受（一連・二連・三連）

ステンレス 横継受一連

材質：SUS304

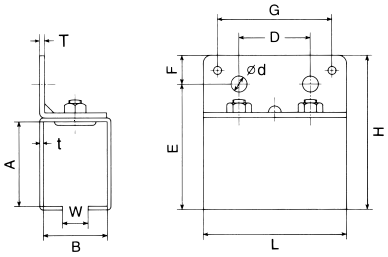

ジョインター

レールのガタツキを抑えます
カーブレールには使用不可
ジョインターのみの販売はしておりません

品　番	呼　称	A	B	D	E	F	G	H	L	W	d	t	T	1箱入	ジョインター付
S2YT1	2号	53	40	45	79	18	72	97	90	16	10	2.5	3.0	4	S2YT1-J
S3YT1	3号	67	50	47	96	23	77	119	94	21	10	2.5	4.0	4	S3YT1-J
S4YT1	4号	84	58	60	115	32	96	147	120	23	14.5	3.0	5.0	4	S4YT1-J
S5YT1	5号	100	68	65	139	28	—	167	130	32	17	5.0	7.0	2	

ステンレス 横継受二連

材質：SUS304

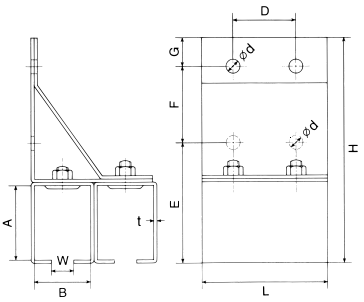

ジョインター

レールのガタツキを抑えます
カーブレールには使用不可
ジョインターのみの販売はしておりません

品　番	呼　称	A	B	D	E	F	G	H	L	W	d	t	1箱入	ジョインター付
S2YT2	2号	53	40	45	86	54	20	160	90	16	10	2.5	2	S2YT2-J
S3YT2	3号	67	50	47	116	65	22	203	94	21	10	2.5	2	S3YT2-J
S4YT2	4号	84	58	60	130	75	27	232	120	23	10	3.0	2	S4YT2-J
S5YT2	5号	100	68	65	153	90	30	273	130	32	17	5.0		

ステンレス 横継受三連

材質：SUS304

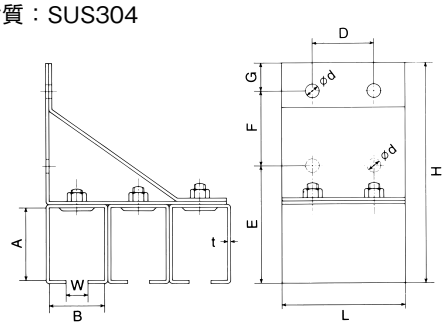

ジョインター

レールのガタツキを抑えます
カーブレールには使用不可
ジョインターのみの販売はしておりません

品　番	呼　称	A	B	D	E	F	G	H	L	W	d	t	1箱入	ジョインター付
S2YT3	2号	53	40	45	86	55	19	160	90	16	10	2.5	2	S2YT3-J
S3YT3	3号	67	50	47	116	65	22	203	94	21	10	2.5	2	S3YT3-J
S4YT3	4号	84	58	60	133	75	22	230	120	23	10	3.0	2	S4YT3-J

※仕様・寸法については、予告なく変更することがありますのでご了承ください。

ステンレス 天井受（一連・二連・三連）

ステンレス　天井受一連

材質：SUS304

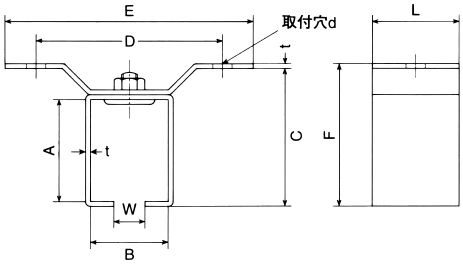

品　番	呼　称	A	B	C	D	E	F	L	W	d	t	1箱入
S2T1	2号	53	40	71	96	128	73	45	16	10	2.5	12
S3T1	3号	67	50	86	112	142	89	47	21	10	2.5	12
S4T1	4号	84	58	108	145	177	111	60	23	10	3.0	12
S5T1	5号	100	68	130	142	186	135	65	32	17	5.0	4

ステンレス　天井受二連

材質：SUS304

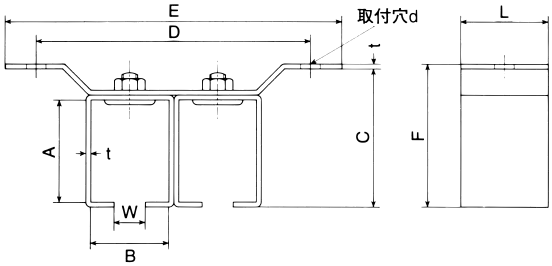

品　番	呼　称	A	B	C	D	E	F	L	W	d	t	1箱入
S2T2	2号	53	40	71	142	174	73	45	16	10	2.5	4
S3T2	3号	67	50	86	168	198	89	47	21	10	2.5	4
S4T2	4号	84	58	108	209	241	111	60	23	10	3.0	4
S5T2	5号	100	68	130	225	270	135	65	32	17	5.0	

ステンレス　天井受三連

材質：SUS304

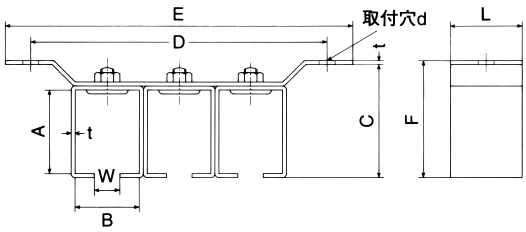

品　番	呼　称	A	B	C	D	E	F	L	W	d	t	1箱入
S2T3	2号	53	40	71	188	220	73	45	16	10	2.5	4
S3T3	3号	67	50	86	228	258	89	47	21	10	2.5	4
S4T3	4号	84	58	108	278	312	111	60	23	10	3.0	4

※仕様・寸法については、予告なく変更することがありますのでご了承ください。

ステンレス 天井継受（一連・二連・三連）

ステンレス 天井継受一連

材質：SUS304

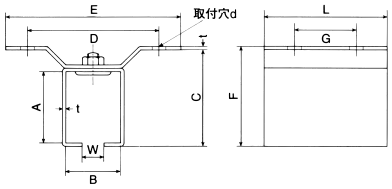

ジョインター

レールのガタツキを抑えます
カーブレールには使用不可
ジョインターのみの販売はしておりません

品　番	呼　称	A	B	C	D	E	F	G	L	W	d	t	1箱入	ジョインター付
S2TT1	2号	53	40	71	96	128	73	45	90	16	10	2.5	4	S2TT1-J
S3TT1	3号	67	50	86	112	142	89	47	94	21	10	2.5	4	S3TT1-J
S4TT1	4号	84	58	108	145	177	111	60	120	23	10	3.0	4	S4TT1-J
S5TT1	5号	100	68	130	142	186	135	65	130	32	17	5.0	2	

ステンレス 天井継受二連

材質：SUS304

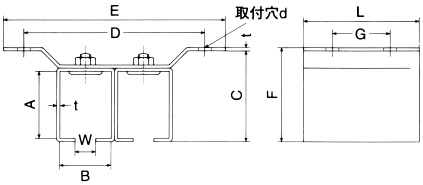

ジョインター

レールのガタツキを抑えます
カーブレールには使用不可
ジョインターのみの販売はしておりません

品　番	呼　称	A	B	C	D	E	F	G	L	W	d	t	1箱入	ジョインター付
S2TT2	2号	53	40	71	142	174	73	45	90	16	10	2.5	2	S2TT2-J
S3TT2	3号	67	50	86	168	198	89	47	94	21	10	2.5	2	S3TT2-J
S4TT2	4号	84	58	108	209	241	111	60	120	23	10	3.0	2	S4TT2-J
S5TT2	5号	100	68	130	225	270	135	65	130	32	17	5.0		

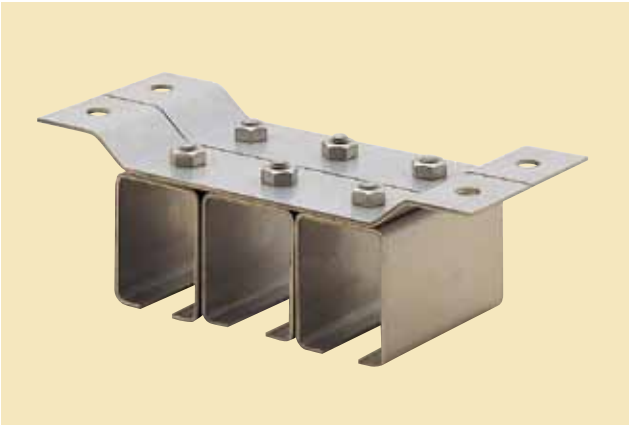

ステンレス 天井継受三連

材質：SUS304

ジョインター

レールのガタツキを抑えます
カーブレールには使用不可
ジョインターのみの販売はしておりません

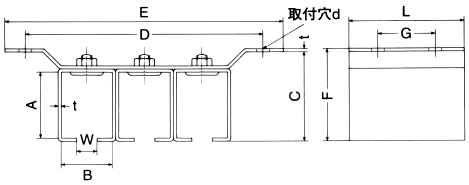

品　番	呼　称	A	B	C	D	E	F	G	L	W	d	t	1箱入	ジョインター付
S2TT3	2号	53	40	71	188	220	73	45	90	16	10	2.5	2	S2TT3-J
S3TT3	3号	67	50	86	228	258	89	47	94	21	10	2.5	2	S3TT3-J
S4TT3	4号	84	58	108	278	312	111	60	120	23	10	3.0	2	S4TT3-J

※仕様・寸法については、予告なく変更することがありますのでご了承ください。

ステンレス ボックス受／継ボックス受

ステンレス　ボックス受

材質：SUS304

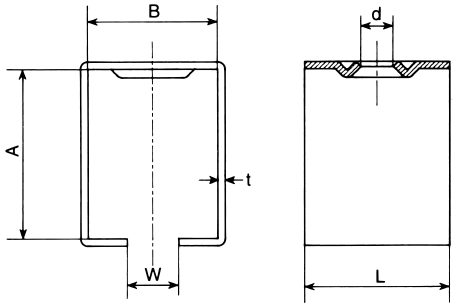

品　番	呼　称	A	B	W	L	d	t	1箱入
S2BX	2号	53	40	16	45	10	2.5	20
S3BX	3号	67	50	21	47	10	2.5	20
S4BX	4号	84	58	23	60	10	3.0	20
S5BX	5号	100	68	32	65	17	5.0	4

ステンレス
継ボックス受

材質：SUS304

ジョインター

レールのガタツキを抑えます
カーブレールには使用不可
ジョインターのみの販売はしておりません

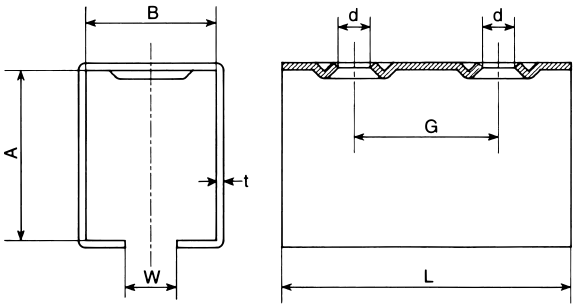

品　番	呼　称	A	B	G	W	L	d	t	ジョインター付
S2TBX	2号	53	40	45	16	90	10	2.5	S2TBX-J
S3TBX	3号	67	50	47	21	94	10	2.5	S3TBX-J
S4TBX	4号	84	58	60	23	120	10	3.0	S4TBX-J
S5TBX	5号	100	68	65	32	130	17	5.0	

※仕様・寸法については、予告なく変更することがありますのでご了承ください。

ステンレス トラックホルダー

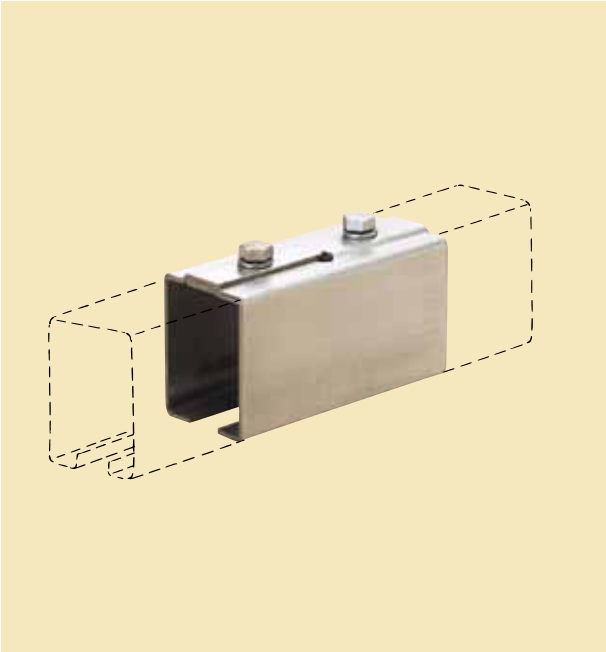

ステンレス　トラックホルダー

○この金具でレールを接続し長尺レールを作ることが出来ます。
○補強の為、ホルダーのすぐ両隣に受金具を取付けて下さい
○併用できる受金具は、横受と天井受のみになります。
○受金具にボックス受を使用する場合は、継ボックス受（ジョインター付）を使用し、高さを揃えて下さい。
○カーブレールとの接続には使用できません。

材質：SUS304

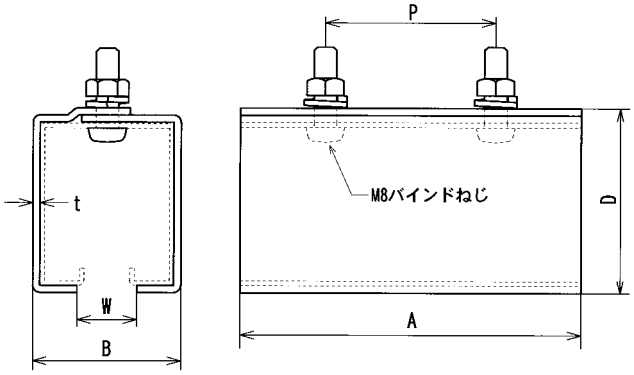

2号～4号の直線トラックレールには、ホルダー用の穴加工があります。

品　番	A	B	D	P	W	t	1箱入
S2TRHD	120	42	51	60	16	2	4
S3TRHD	120	52	65	60	21	2.5	4
S4TRHD	120	62	85	60	23	3	4

※仕様・寸法については、予告なく変更することがありますのでご了承ください。

ステンレス

レール固定板／継受用レール固定板

ステンレス　レール固定板

材質：SUS304
レールと受金具のガタツキを抑えるのに使用します。
○併用できる受金具は、横受と天井受のみになります。
　ボックス受には使用できません。

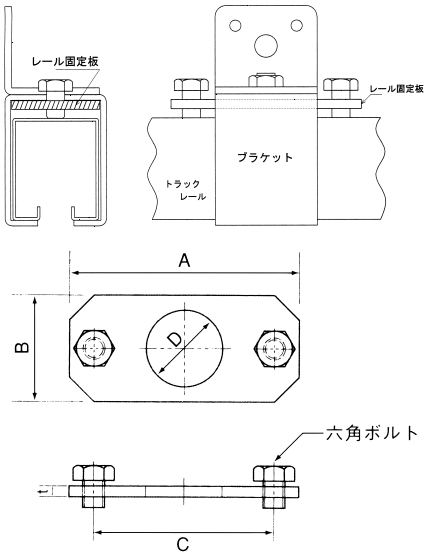

品　番	呼　称	A	B	C	D	t	ボルト	1箱入
S2KB	2号	84	39	66	28	3	M8×12	20
S3KB	3号	84	49	66	28	3	M8×12	20
S4KB	4号	110	57	89	33	3	M10×12	20
S5KB	5号	110	67	89	33	3	M10×12	20

ステンレス　継受用レール固定板

材質：SUS304
○継受を使用するジョイント部のガタツキを抑えるのに使用します。
○横継受と天井継受に使用可能です。
○継ボックス受の場合はジョインター付を御使用下さい。
○使用方法はレール固定板と同様です。

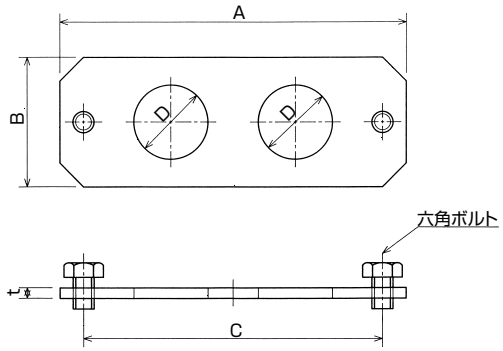

品　番	呼　称	A	B	C	D	t	ボルト	1箱入
S2TKB	2号	129	39	111	28	4	M8×12	20
S3TKB	3号	131	49	113	28	4	M8×12	20
S4TKB	4号	170	57	149	33	4	M10×12	20
S5TKB	5号	175	67	154	33	4	M10×12	20

※仕様・寸法については、予告なく変更することがありますのでご了承ください。

ステンレス フィット天井受／フィット天井継受

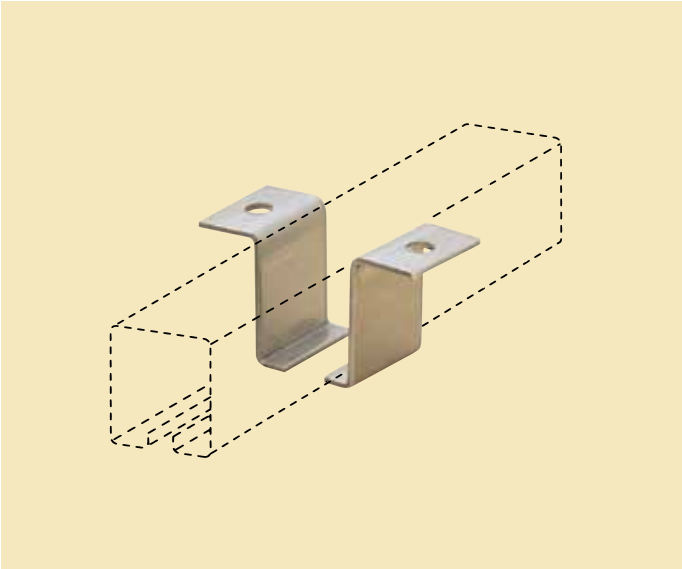

ステンレス　フィット天井受

材質：SUS304

○レールと天井のスキマを少なくする場合に使用
○左右各1枚で1個になります

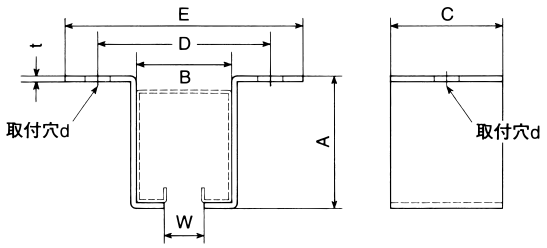

品　番	呼　称	A	B	C	D	E	W	d	t
S2FIT	2号	54	38	45	69	94	16	10	3
S3FIT	3号	67	47	47	80	107	18	10	3
S4FIT	4号	88	56	60	95	126	19	10	4

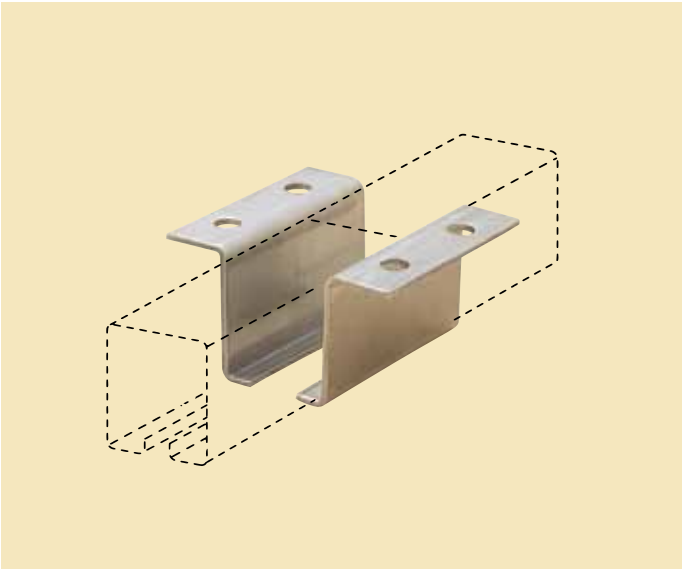

ステンレス　フィット天井継受

材質：SUS304

○レールと天井のスキマを少なくする場合に使用
○左右各1枚で1個になります

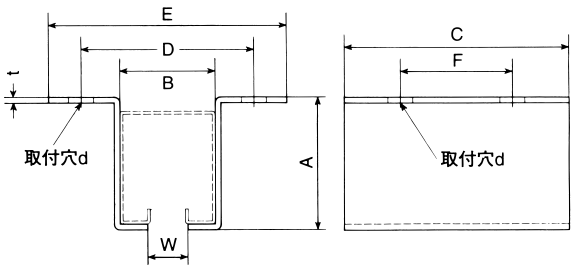

品　番	呼　称	A	B	C	D	E	F	W	d	t
S2FITT	2号	54	38	90	69	94	45	16	10	3
S3FITT	3号	67	47	94	80	107	47	18	10	3
S4FITT	4号	88	56	120	95	126	60	19	10	4

※仕様・寸法については、予告なく変更することがありますのでご了承ください。