ステンレス（プレス）単車／複車

ステンレス　単車（プレス）

材質：SUS304
軸受：ポリアミド樹脂

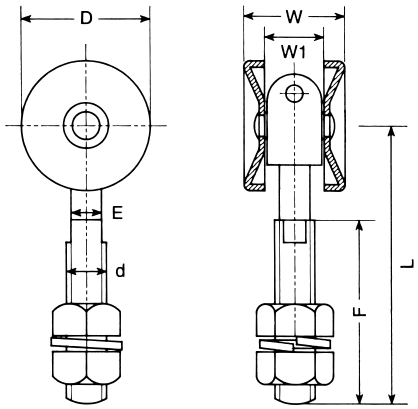

品　番	呼　称	D	W	L	W1	d	E	F	(2個当り) 耐重kg	摘　要	1箱入
S2TAN	2号	40	31	86	19	1/2″	9.6	57	50	プレス車	4
S3TAN	3号	50	37	100	23	5/8″	12.5	67	75		2
	4号	ベアリング入をご使用下さい									
	5号										

ステンレス　複車（プレス）

材質：SUS304
軸受：オイルレスメタル（ステンレス製）

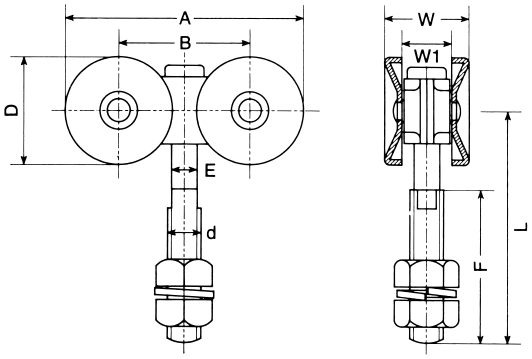

品　番	呼　称	A	B	D	E	F	W	W1	L	d	(2個当り) 耐重kg	摘　要	1箱入
S2FUK	2号	89	49	40	9.6	50	31	19	78	1/2″	70	プレス車	2
S3FUK	3号	118	68	50	12.5	58	37	23	86	5/8″	150		2
S4FUK	4号	143	78	65	12.5	82	42	26	117	5/8″	300		2
S5FUKBE	5号	ベアリング入をご使用下さい											

ロングボルト仕様

S3FUK4B	3号	F=82　L=120（その他寸法=同上）※４号用ボルトを使用	150	プレス車	―

※仕様・寸法については、予告なく変更することがありますのでご了承ください。

ステンレス（ベアリング入り）単車／複車

ステンレス　単車（ベアリング入り）

材質：ベアリング部=SUS440C（焼入り）
　　その他=SUS304

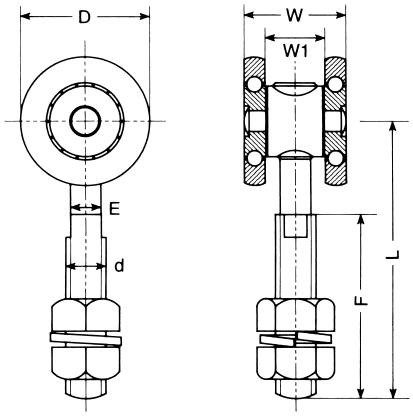

NEW

品　番	呼　称	D	W	L	W1	d	E	F	(2個当り) 耐重kg	1箱入
S2TANBE	2号	40	32	86	19	1/2″	9.6	57	50	4
S3TANBE	3号	50	39	100	23	5/8″	12.5	67	75	2
S4TANBE	4号	65	44	125	26	5/8″	12.5	83	180	2
S5TANBE	5号	80	53.5	166	33.5	3/4″	15	110	250	2

ステンレス　複車（ベアリング入り）

材質：ベアリング部=SUS440C（焼入り）
　　その他=SUS304

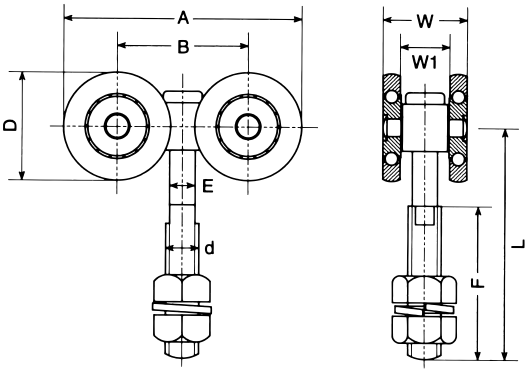

品　番	呼　称	A	B	D	E	F	W	W1	L	d	(2個当り) 耐重kg	1箱入
S2FUKBE	2号	88	48	40	9.6	50	32	19	81	1/2″	70	2
S3FUKBE	3号	109	58	50	12.5	58	39	23	89	5/8″	150	2
S4FUKBE	4号	138	73	65	12.5	82	44	26	121	5/8″	300	2
S5FUKBE	5号	168	88	80	15	110	53.5	33.5	165	3/4″	500	2

ロングボルト仕様

S3FKB4B	3号	F=82　L=118（その他寸法=同上）※４号用ボルトを使用	150	2

※仕様・寸法については、予告なく変更することがありますのでご了承ください。

ステンレス 単車（POM）／複車（POM）

ステンレス２号　単車（POM）

材質：SUS304　軸受：ポリアミド樹脂
　車　：POM（ポリアセタール）

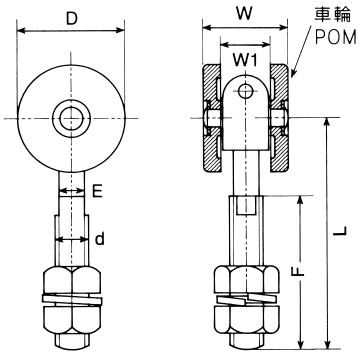

アルミ、スチール、ステンレス2号トラックレールに使用可

品　番	呼　称	D	W	L	W1	d	E	F	(2個当り) 耐重kg	1箱入
SP2TAN	2号	38	31	86	18	1/2″	9.6	57	50	4

ステンレス２号　複車（POM）

材質：SUS304　軸受：ステンレス製オイルレスメタル
　車　：POM（ポリアセタール）

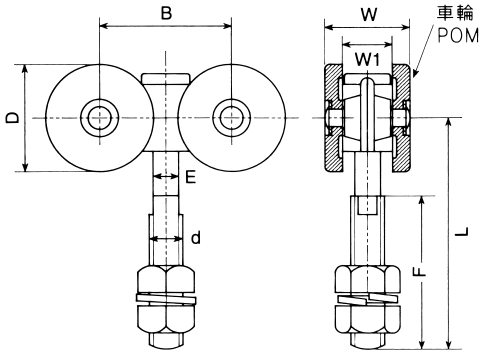

アルミ、スチール、ステンレス2号トラックレールに使用可

品　番	呼　称	B	D	E	F	W	W1	L	d	(2個当り) 耐重kg	1箱入
SP2FUK	2号	49	38	9.6	50	31	18	78	1/2″	70	2

※仕様・寸法については、予告なく変更することがありますのでご了承ください。

ステンレス

トロリー単車／トロリー複車

ステンレス　トロリー単車

材質：SUS304
軸受：オイルレスメタル（ステンレス製）

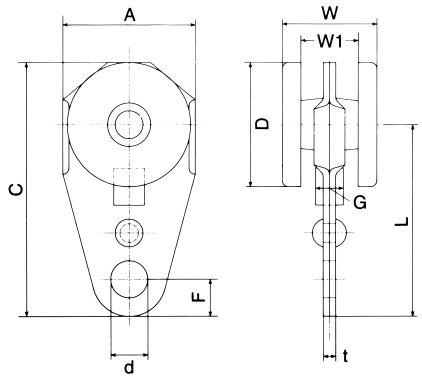

品　番	呼　称	A	C	D	F	W	W1	L	G	d	t	(1個当り) 耐重kg	1箱入
S2TNLL	2号	42	81	40	12	31	19	62	9	12	4.0	25	4
S3TNLL	3号	61	100	50	15	37	23	75	12.3	15	5.2	37.5	2
S4TNLL	4号	72	118	65	20	42	26	85	13	20	6.4	90	2

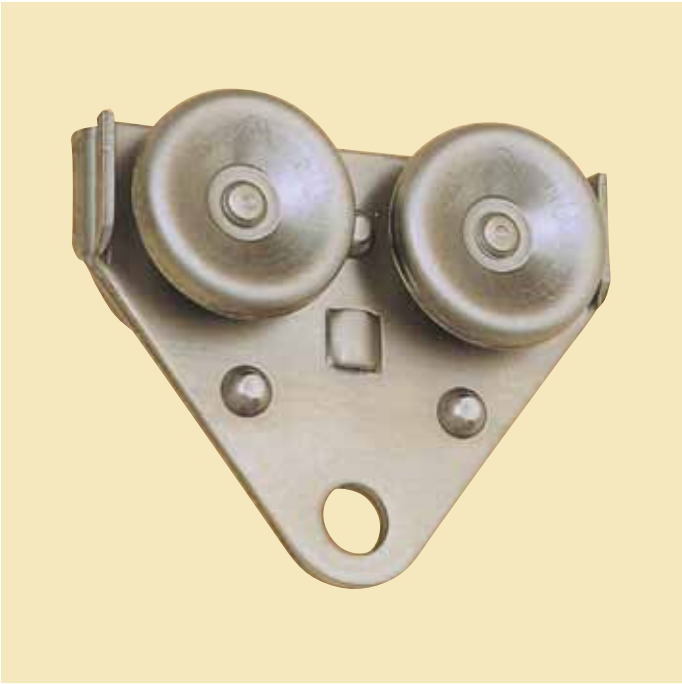

ステンレス　トロリー複車

材質：SUS304
軸受：オイルレスメタル（ステンレス製）

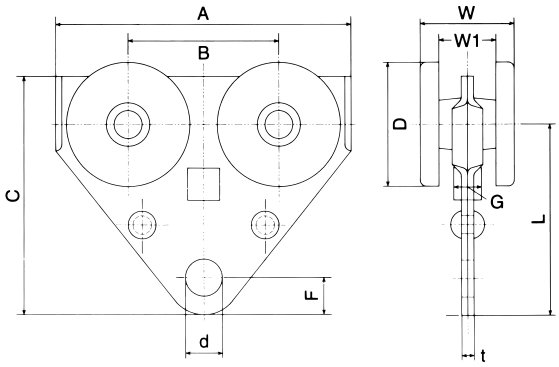

品　番	呼　称	A	B	C	D	F	W	W1	L	G	d	t	(1個当り) 耐重kg	1箱入
S2FKLL	2号	95	48	77	40	12	31	19	62	10.5	12	5.2	35	2
S3FKLL	3号	126	68	90	50	15.5	37	23	75	12	15	5.2	75	2
S4FKLL	4号	150	78	105	65	20	42	26	85	13	20	6.0	150	2

※仕様・寸法については、予告なく変更することがありますのでご了承ください。

ステンレス リング付単車／シャックル付単車／2号用（プレス車）

ステンレス　リング付単車（プレス）

2号用

材質：SUS304
本体：ポリアミド樹脂
吊り下がっている軸は360°回転します

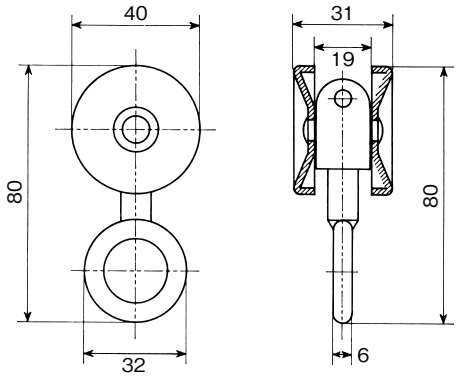

品　番	呼　称	(1個当り) 耐重kg	1箱入
S2TNRG	2号	25	4

ステンレス　シャックル付単車（プレス）

2号用

材質：SUS304
本体：ポリアミド樹脂
吊り下がっている軸は360°回転します

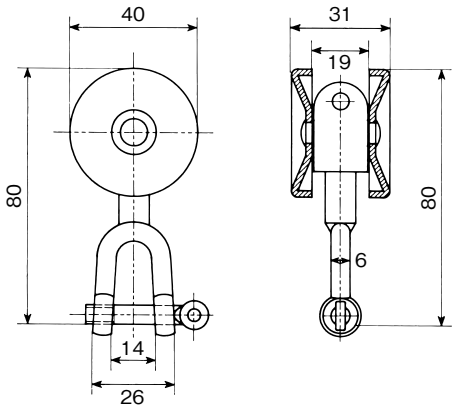

品　番	呼　称	(1個当り) 耐重kg	1箱入
S2TNSH	2号	25	4

※仕様・寸法については、予告なく変更することがありますのでご了承ください。

ステンレス

リング付単車／シャックル付単車／3号用（ベアリング車）

ステンレス　リング付単車（ベアリング）

3号用

材質：SUS304
本体：SUS303
ベアリング：SUS440C（焼入り）
吊り下がっている軸は360°回転します

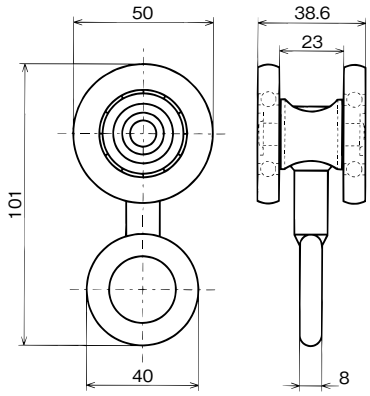

品　番	呼　称	(1個当り) 耐重kg	1箱入
S3TNBRG	3号	37.5	2

ステンレス　シャックル付単車（ベアリング）

3号用

材質：SUS304
本体：SUS303
ベアリング：SUS440C（焼入り）
吊り下がっている軸は360°回転します

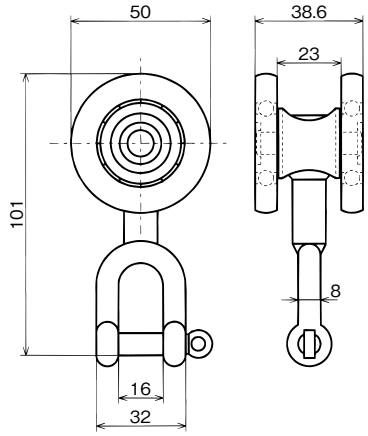

品　番	呼　称	(1個当り) 耐重kg	1箱入
S3TNBSH	3号	37.5	2

※仕様・寸法については、予告なく変更することがありますのでご了承ください。

ステンレス エプロン／プレート

（2号、3号、4号）

ステンレス　エプロン

材質：SUS304

（5号）

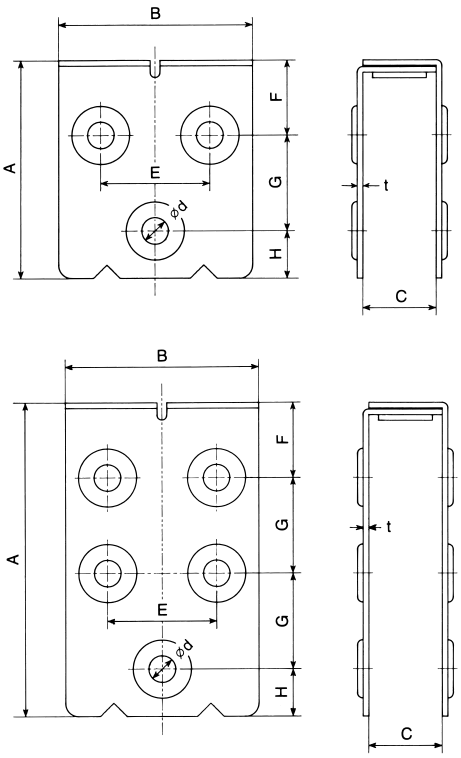

品　番	呼　称	A	B	C	E	F	G	H	d	t	ネジ	2連以上ノ場合扉厚さ	1箱入
S2AP	2号	90	80	30～45	45	31	39	20	10	2.0	M8	33以内	2
S3AP	3号	112	90	34～50	55	37	55	20	10	2.5	M8	40以内	2
S4AP	4号	127	100	38～60	55	52	55	20	10	2.5	M8	50以内	2
S5AP	5号	208	110	50～70	70	54	67	20	13	4.0	M10	60以内	2

NEW

※取付後の納まり寸法は、設計資料をご覧下さい

（2号、3号）

ステンレス プレート

材質：SUS304

（4号、5号）

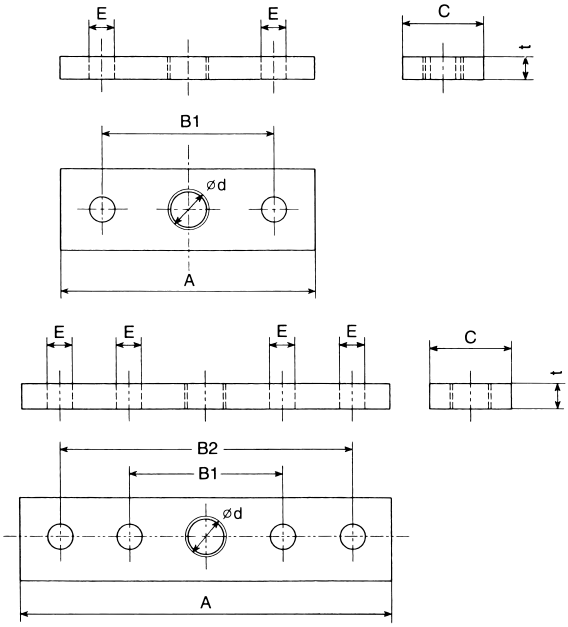

品　番	呼　称	A	B1	B2	C	E	d	t	取付穴
S2PL	2号	80	54	—	25	10	1/2タップ	6	2個
S3PL	3号	100	68	—	32	10	5/8 〃	9	
S4PL	4号	145	60	115	32	10	5/8 〃	10	4個
S5PL	5号	205	80	160	50	15	3/4 〃	12	4個

※仕様・寸法については、予告なく変更することがありますのでご了承ください。

ステンレス ストッパー

ステンレス　ストッパー

材質：SUS304

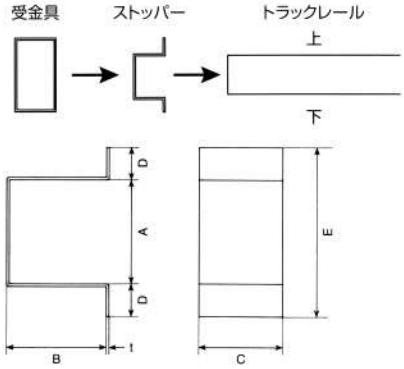

トラックレールのエンドカバーとして使用します。
車輪のストッパーには戸当りをご使用ください。

品　番	呼　称	A	B	C	D	E	t	1箱入
S2ST	2号	46	45	37	14	74	1.2	16
S3ST	3号	60	47	47	14	88	1.2	16
S4ST	4号	78	59	55	16	110	1.2	16
S5ST	5号	94	65	65	18	130	1.5	

※仕様・寸法については、予告なく変更することがありますのでご了承ください。

ステンレス

戸当り／パッド付戸当り

ステンレス　戸当り

材質：SUS304

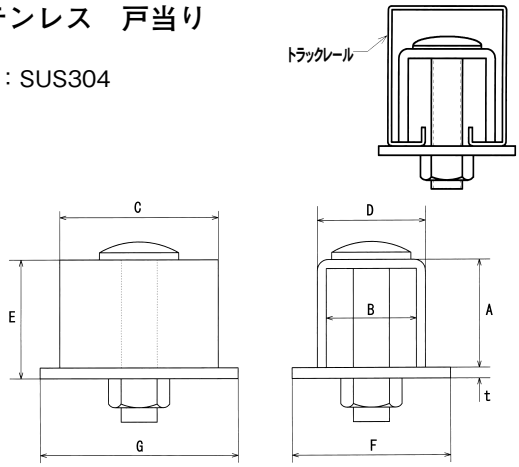

品　番	呼　称	A	B	C	D	E	F	G	t	1箱入
S3TOA	3号	30	25	44	30	33	44	55	3.0	10
S5TOA	5号	52	42	40	56	56	70	48	4.0	ー

（トラックレール2、3、4号に兼用）

※ウレタン車・POM車を御使用の際は、必ず下記のパッド付をご利用下さい

ステンレス
パッド付戸当りS（シングル）

材質：本体＝SUS304
　　パッド＝塩化ビニール（RoHS基準品）

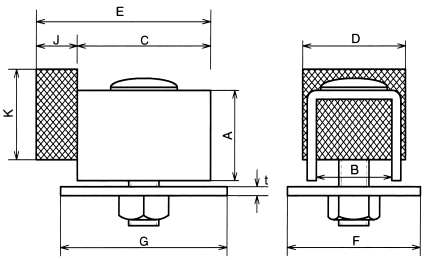

品　番	呼　称	A	B	C	D	E	F	G	J	K	t	摘　要
S3PTOAS	3号	30	25	44	34	57.5	44	55	13.5	30	3	2～4号兼用
S5PTOAS	5号	52	42	40	56	55.5	70	48	15.5	45	4	5号

パッドだけの販売も致します

ステンレス
パッド付戸当りW（ダブル）

材質：本体＝SUS304
　　パッド＝塩化ビニール（RoHS基準品）

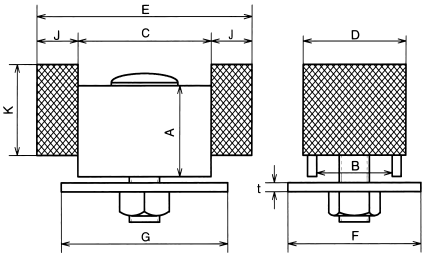

品　番	呼　称	A	B	C	D	E	F	G	J	K	t	摘　要
S3PTOAW	3号	30	25	44	34	71	44	55	13.5	30	3	2～4号兼用
S5PTOAW	5号	52	42	40	56	71	70	48	15.5	45	4	5号

パッドだけの販売も致します

※仕様・寸法については、予告なく変更することがありますのでご了承ください。