DOOR SHEAVES for HEAVY WEIGHT

重 量 車

フジロイヤル重量車　V型

フジロイヤル重量車
V型（枠付）

R50-R60　密閉型ベアリング　1個
R75-R150　密閉型ベアリング　2個

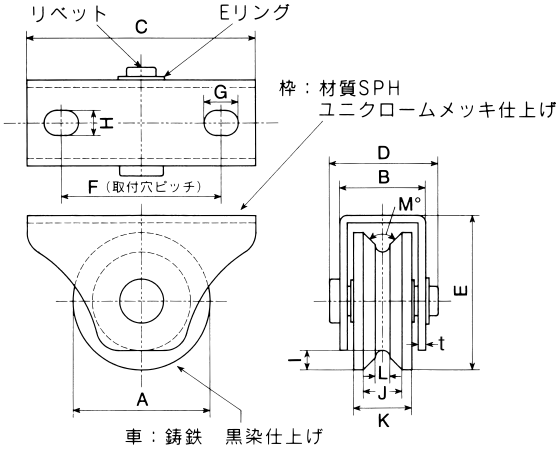

レール：アングル

品　番	A（呼称サイズ）	B	C	D	E	F	G	H	I	J	K	L	M	t	（2個当り）耐重kg	1梱入	1箱入
R 50V	50	33	100	42	64.5	70	15	11	5.5	12	20	—	95°	3.2	350	20	2
R 60V	60	37.5	100	47	67.3	70	15	11	8	17	25.4	6.5	95°	3.2	450	20	2
R 75V	75	37.5	120	47	90.5	95	15	11	8.5	17	25.4	6.5	95°	3.2	600	20	2
R 90V	90	37.5	120	47	98	95	15	11	10.5	17	25.4	7.5	95°	3.2	700	20	2
R105V	105	40	145	52	121	115	15	11	10.5	19	28	7.5	95°	3.2	800	20	2
R120V	120	40	145	52	128.5	115	15	11	11	19	28	7.5	95°	3.2	1000	12	2
R150V	150	60	250	88	165	185	35	20.5	18	29	43	14	95°	6.0	2000	4	1

フジロイヤル重量車
V型（車のみ）芯棒付

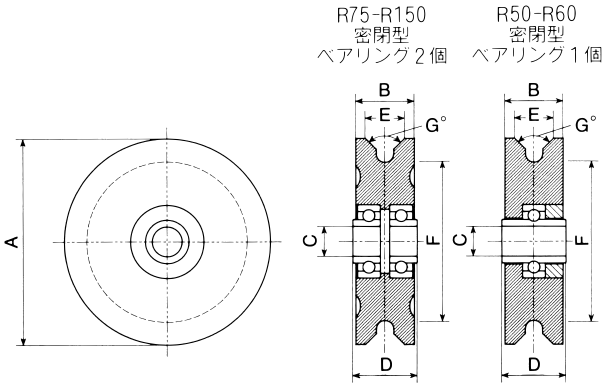

レール：アングル

通常の付属芯棒

枠付用芯棒・Eリング・座金

※こちらの場合は必ず「枠付用芯棒セット」と指定して下さい

品　番	A（呼称サイズ）	B	C	D	E	F	G	付属芯棒	1箱入
R 50V-N	50	20	13	25	12	39	95°	リベット13φ×75	2
R 60V-N	60	25.4	13	28	17	44	95°	リベット13φ×75	2
R 75V-N	75	25.4	13	28	17	58	95°	リベット13φ×75	2
R 90V-N	90	25.4	13	28	17	69	95°	リベット13φ×75	2
R105V-N	105	28	16	31	19	84	95°	リベット16φ×75	2
R120V-N	120	28	16	31	19	98	95°	リベット16φ×75	2
R150V-N	150	43	20	46	29	114	95°	M20×80ボルト/ナット付	1

※仕様・寸法については、予告なく変更することがありますのでご了承ください。

フジロイヤル重量車 K型

フジロイヤル重量車
K型（枠付）

R50-R60　密閉型ベアリング　1個
R75-R150　密閉型ベアリング　2個

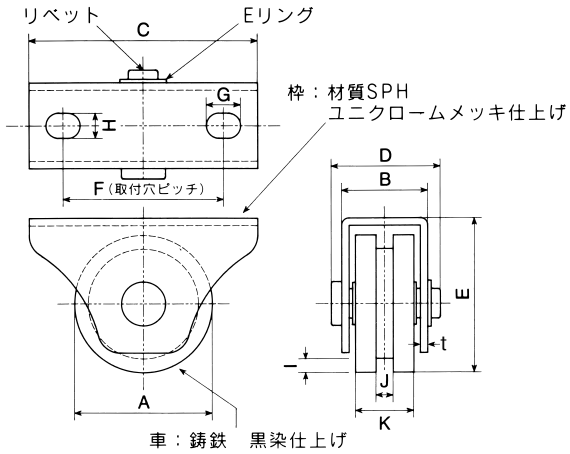

レール：フラットバー

品　番	A（呼称サイズ）	B	C	D	E	F	G	H	I	J	K	t	（2個当り）耐重kg	1梱入	1箱入
R 50K	50	33	100	42	64.5	70	15	11	6	7.5	20	3.2	350	20	2
R 60K	60	37.5	100	47	67.3	70	15	11	6	7.5	25.4	3.2	450	20	2
R 75K	75	37.5	120	47	90.5	95	15	11	6	7.5	25.4	3.2	600	20	2
R 90K	90	37.5	120	47	98	95	15	11	8	10.5	25.4	3.2	700	20	2
R105K	105	40	145	52	121	115	15	11	8	14	28	3.2	800	20	2
R120K	120	40	145	52	128.5	115	15	11	8	14	28	3.2	1000	12	2
R150K	150	60	250	88	165	185	35	20.5	10	27	43	6.0	2000	4	1

フジロイヤル重量車
K型（車のみ）芯棒付

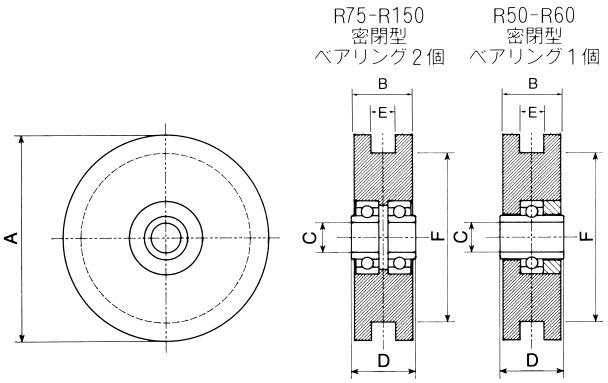

レール：フラットバー

通常の付属芯棒

枠付用芯棒・Eリング・座金

※こちらの場合は必ず「枠付用芯棒セット」と指定して下さい

品　番	A（呼称サイズ）	B	C	D	E	F	付属芯棒	1箱入
R 50K-N	50	20	13	25	7.5	38	リベット13φ×75	2
R 60K-N	60	25.4	13	28	7.5	48	リベット13φ×75	2
R 75K-N	75	25.4	13	28	7.5	63	リベット13φ×75	2
R 90K-N	90	25.4	13	28	10.5	74	リベット13φ×75	2
R105K-N	105	28	16	31	14	89	リベット16φ×75	2
R120K-N	120	28	16	31	14	104	リベット16φ×75	2
R150K-N	150	43	20	46	27	130	M20×80ボルト/ナット付	1

※仕様・寸法については、予告なく変更することがありますのでご了承ください。

フジロイヤル重量車 平型

フジロイヤル重量車
平型（枠付）

R50-R60　密閉型ベアリング　1個
R75-R150　密閉型ベアリング　2個

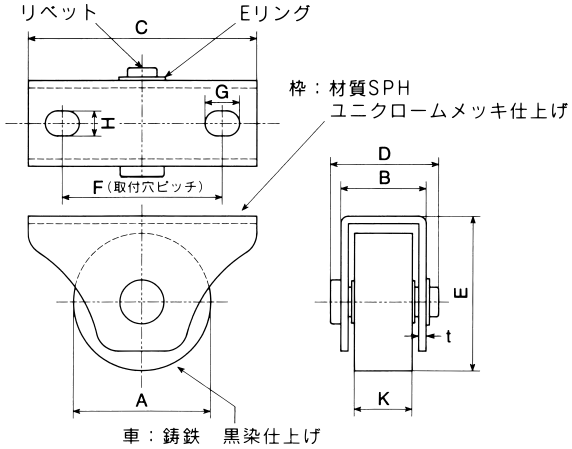

品　番	A（呼称サイズ）	B	C	D	E	F	G	H	K	t	（2個当り）耐重kg	1梱入	1箱入
R 50H	50	33	100	42	64.5	70	15	11	20	3.2	350	20	2
R 60H	60	37.5	100	47	67.3	70	15	11	25.4	3.2	450	20	2
R 75H	75	37.5	120	47	90.5	95	15	11	25.4	3.2	600	20	2
R 90H	90	37.5	120	47	98	95	15	11	25.4	3.2	700	20	2
R105H	105	40	145	52	121	115	15	11	28	3.2	800	20	2
R120H	120	40	145	52	128.5	115	15	11	28	3.2	1000	12	2
R150H	150	60	250	88	165	185	35	20.5	43	6.0	2000	4	1

フジロイヤル重量車
平型（車のみ）芯棒付

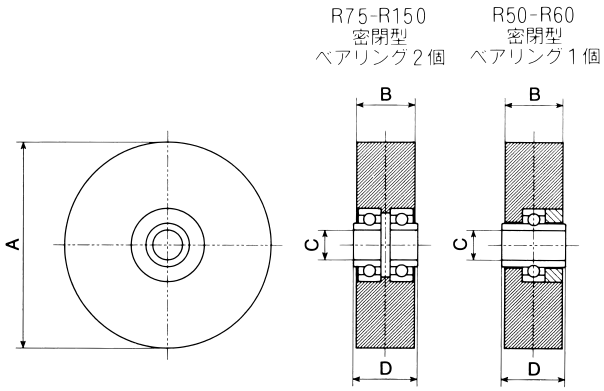

通常の付属芯棒

枠付用芯棒・Eリング・座金

※こちらの場合は必ず「枠付用芯棒セット」と指定して下さい

品　番	A（呼称サイズ）	B	C	D	付属芯棒	（2個当り）耐重kg	1箱入
R 50H-N	50	20	13	25	リベット13φ×75	350	2
R 60H-N	60	25.4	13	28	リベット13φ×75	450	2
R 75H-N	75	25.4	13	28	リベット13φ×75	600	2
R 90H-N	90	25.4	13	28	リベット13φ×75	700	2
R105H-N	105	28	16	31	リベット16φ×75	800	2
R120H-N	120	28	16	31	リベット16φ×75	1000	2
R150H-N	150	43	20	46	M20×80ボルト/ナット付	2000	1

※仕様・寸法については、予告なく変更することがありますのでご了承ください。

フジロイヤル重量車　L型

フジロイヤル重量車
L型（トロ型・枠付）

密閉型ベアリング　2個

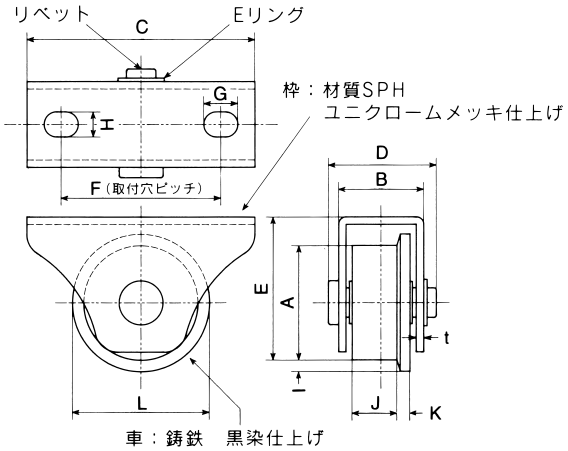

品　番	A（呼称サイズ）	B	C	D	E	F	G	H	I	J	K	L	t	（2個当り）耐重kg	1梱入	1箱入
R 75L	75	42.5	120	53	88	95	15	11	7.5	23.5	8	90	3.2	650	20	2
R100L	100	46	145	58	115.5	115	15	11	10	25.5	9	120	3.2	1200	12	2
R130L	130	60	250	88	155	185	35	20.5	10	32	11	150	6.0	2200	4	1

フジロイヤル重量車
L型（トロ型・車のみ）芯棒付

密閉型ベアリング2個

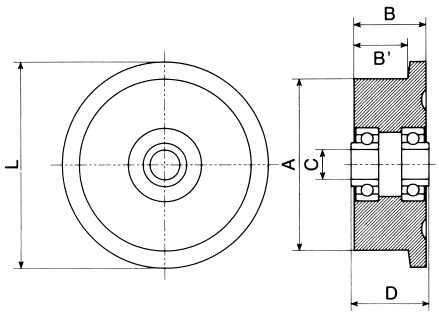

通常の付属芯棒

枠付用芯棒・Eリング・座金

※こちらの場合は必ず「枠付用芯棒セット」と指定して下さい

品　番	A（呼称サイズ）	B	B'	C	D	L	付属芯棒	（2個当り）耐重kg	1箱入
R 75L-N	75	31.5	23.5	13	34	90	リベット13φ×75	650	2
R100L-N	100	34.5	25.5	16	36	120	リベット16φ×75	1200	2
R130L-N	130	43	32	20	46	150	M20×80ボルト/ナット付	2200	1

※仕様・寸法については、予告なく変更することがありますのでご了承ください。

フジキング重量戸車　V型

フジキング重量戸車
V型（枠付）

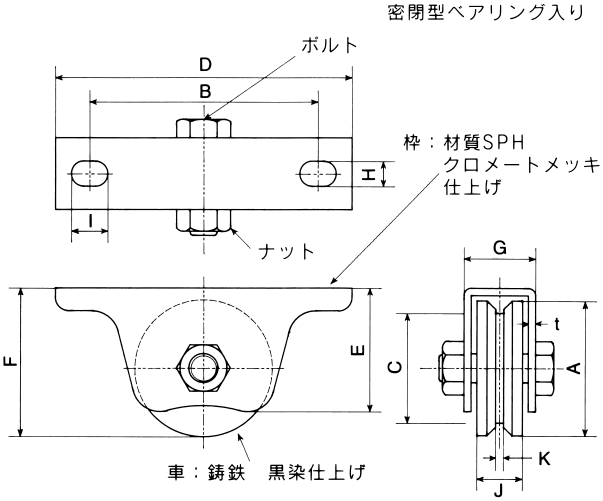

レール：アングル

品　番	A (呼称サイズ)	B	C	D	E	F	G	H	I	J	K	t	(2個当り) 耐重kg	使用ボルト	1梱入	1箱入
K 50V	50	86	38	114	49	55	27.9	11	16	18	3.5	3.2	180	M10×35	60	2
K 60V	60	100	48	130	54	65	31.4	11	16	20	3.5	3.2	220	1/2×45	40	2
K 75V	75	120	57	150	64	80.5	34.4	11	16	24	4.5	3.2	280	M16×50	30	2
K 90V	90	160	69	200	83	100	42	13.5	20	29	5.4	4	450	M20×60	20	2
K105V	105	186	82	220	92	112.5	42	13.5	20	30	5.4	4	600	M20×60	10	2
K120V	120	214	96	250	109	130	42	13.5	20	30	5.4	4	780	M20×60	10	2

※別注品として芯棒カシメタイプもあります。

フジキング重量戸車
V型（車のみ）ボルト、ナット付

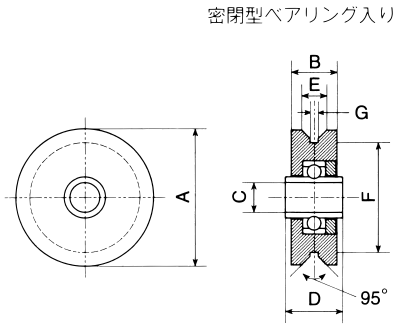

レール：アングル

品　番	A (呼称サイズ)	B	C	D	E	F	G	使用ボルト	1箱入
K 50V-N	50	18	10	21.5	11	38	3.5	M10×35	2
K 60V-N	60	20	13	25	11	48	3.5	1/2×45	2
K 75V-N	75	24	16	28	16	57	4.5	M16×50	2
K 90V-N	90	29	20	34	21	69	5.4	M20×60	2
K105V-N	105	30	20	34	22	82	5.4	M20×60	2
K120V-N	120	30	20	34	22	96	5.4	M20×60	2

※仕様・寸法については、予告なく変更することがありますのでご了承ください。

フジキング重量戸車 H型

フジキング重量戸車
H型（枠付）

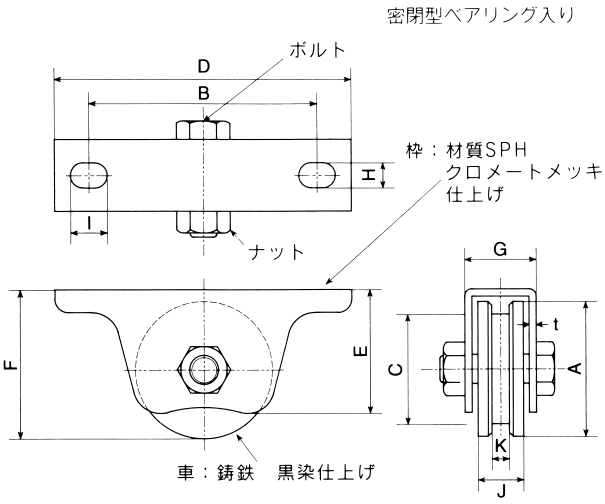

レール：アングル・フラットバー兼用

品　番	A (呼称サイズ)	B	C	D	E	F	G	H	I	J	K	t	(2個当り) 耐重kg	使用ボルト	1梱入	1箱入
K 50H	50	86	38	114	49	55	27.9	11	16	18	7.6	3.2	180	M10×35	60	2
K 60H	60	100	48	130	54	65	31.4	11	16	20	7.6	3.2	220	1/2×45	40	2
K 70H	70	120	52	150	64	78	34.4	11	16	24	10.5	3.2	280	M16×50	30	2
K 80H	80	140	62	170	73	88	36	11	16	24	10.5	4	300	M16×50	20	2
K 90H	90	160	69	200	83	100	42	13.5	20	29	12	4	500	M20×60	20	2
K100H	100	186	76	220	92	110	42	13.5	20	30	14	4	600	M20×60	10	2

※別注品として芯棒カシメタイプもあります。

フジキング重量戸車
H型（車のみ）ボルト、ナット付

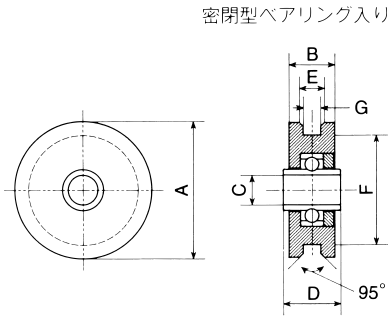

レール：アングル、フラットバー兼用

品　番	A (呼称サイズ)	B	C	D	E	F	G	使用ボルト	1箱入
K 50H-N	50	18	10	21.5	11	38	7.6	M10×35	2
K 60H-N	60	20	13	25	11	48	7.6	1/2×45	2
K 70H-N	70	24	16	28	16	52	10.5	M16×50	2
K 80H-N	80	24	16	28	16	62	10.5	M16×50	2
K 90H-N	90	29	20	34	21	69	12	M20×60	2
K100H-N	100	30	20	34	22	76	14	M20×60	2

※仕様・寸法については、予告なく変更することがありますのでご了承ください。

フジロイヤル ステンレス 重量車VK型

フジロイヤル
オールステンレス重量車
VK型（枠付）

SUS440C 密閉型ベアリング 50-60 1個
SUS440C 密閉型ベアリング 75-105 2個

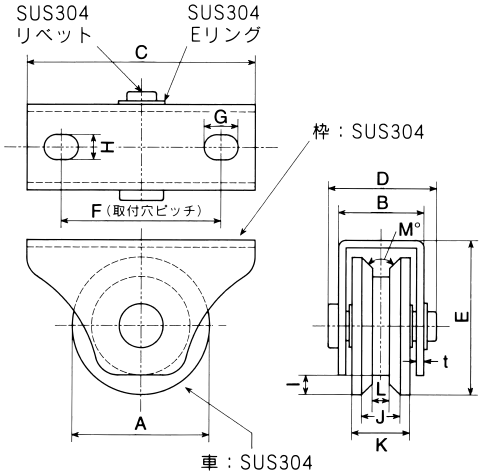

レール：
アングル、フラットバー兼用

品　番	A（呼称サイズ）	B	C	D	E	F	G	H	I	J	K	L	M	t	（2個当り）耐重kg	1箱入
SR 50VK	50	33	100	44	64.5	70	15	11	6	11	20	7.5	95°	3	400	2
SR 60VK	60	37.5	100	48.5	67.3	70	15	11	8.5	17	25.4	7.5	95°	3	500	2
SR 75VK	75	37.5	120	48.5	90.5	95	15	11	9	17	25.4	7.5	95°	3	650	2
SR 90VK	90	37.5	120	48.5	98	95	15	11	10	17	25.4	10.5	95°	3	1200	2
SR105VK	105	40	145	54	121	115	15	11	12.5	21	28	14	95°	3	1300	2

フジロイヤル
オールステンレス重量車
VK型（車のみ）芯棒付

SUS440C 密閉型ベアリング 50-60 1個
SUS440C 密閉型ベアリング 75-105 2個

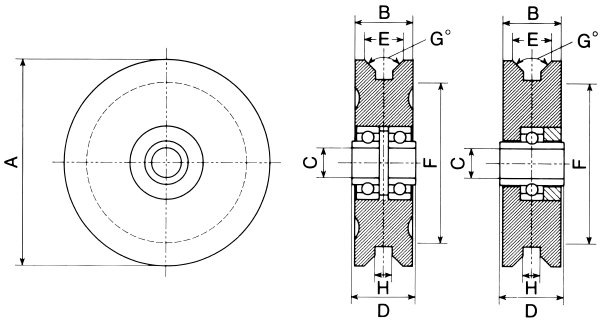

レール：
アングル、フラットバー兼用

上記、芯棒とEリング・座金が付きます

品　番	A（呼称サイズ）	B	C	D	E	F	G	H	芯　棒	（2個当り）耐重kg	1箱入
SR50VKN	50	20	13	25	11	38	95°	7.5	13φ×38	400	2
SR60VKN	60	25.4	13	28	17	43	95°	7.5	13φ×43	500	2
SR75VKN	75	25.4	13	28	17	57	95°	7.5	13φ×43	650	2
SR90VKN	90	25.4	13	28	17	70	95°	10.5	13φ×43	1200	2
SR105VN	105	28	16	31	21	80	95°	14	16φ×54	1300	2

※仕様・寸法については、予告なく変更することがありますのでご了承ください。

フジ門扉用枠付ガイドローラー

フジ門扉用枠付ガイドローラー

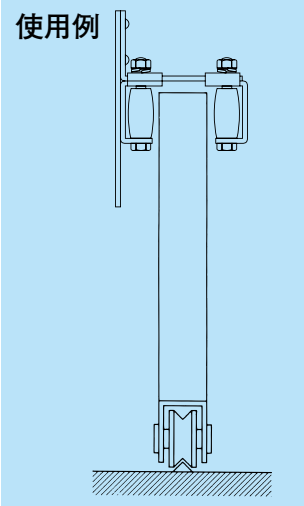

○ローラーに含油POMジュラコンを使用している為軽快に作動します。
○内側、外側両方のローラーの調節ができます。
○門扉の厚さは60m/mまで適用できます。
○取付は溶接・ビス止、いずれも可。

枠：材質SPHC　クロメートメッキ
ローラー：含油POMジュラコン

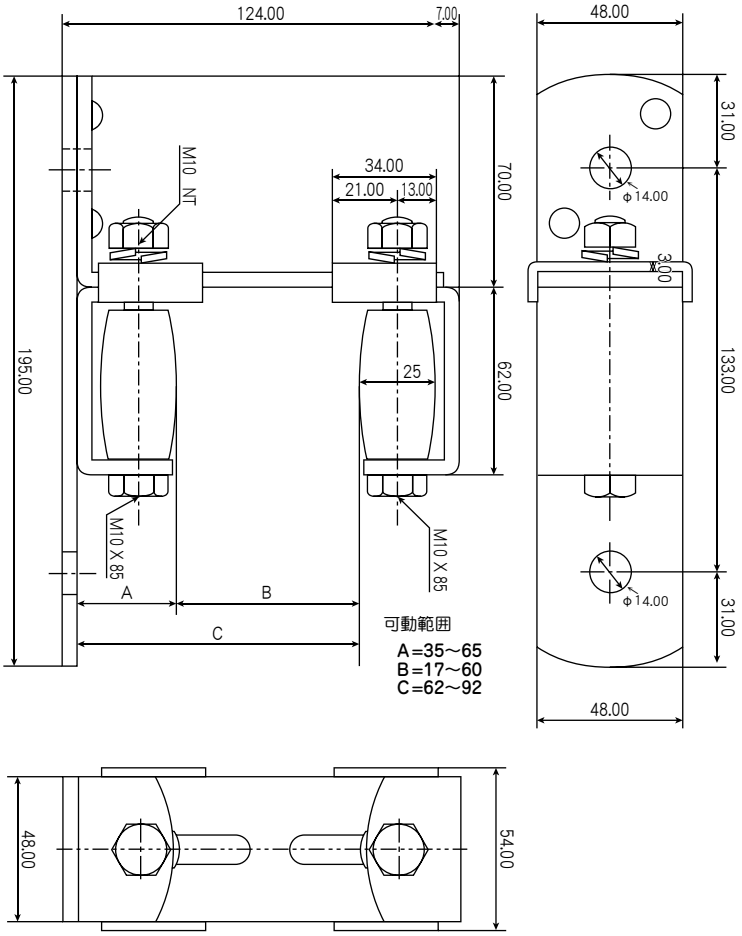

品　番	品　　名	1梱入	1箱入
MON-G	門扉用枠付ガイドローラー	20	2

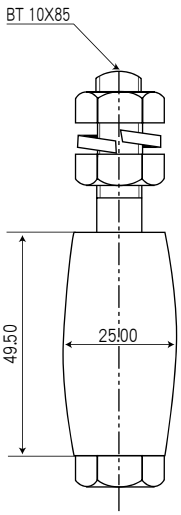

門扉用ガイドローラー 車のみ（ボルト･ナット･座金付）

ローラー：含油POMジュラコン

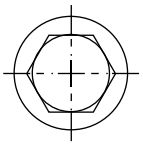

品　番	品　　名	1箱入
MON-GN	門扉用ガイドローラー 車のみ（ボルト･ナット･座金付）	20

※仕様・寸法については、予告なく変更することがありますのでご了承ください。