アルトライン

特許申請中

許容荷重160kg
（取付間隔 900mm）

アルミ押出材　A6005CS-T5
アルマイト+クリア塗装仕上げ

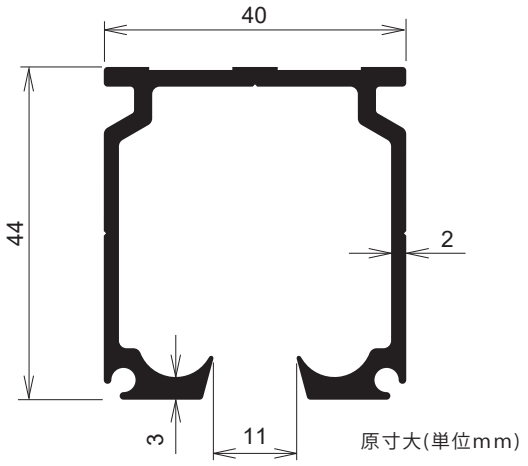

取付寸法図（単位mm）

天井付　S-623A　天井ブラケット
S-801A　ランナー

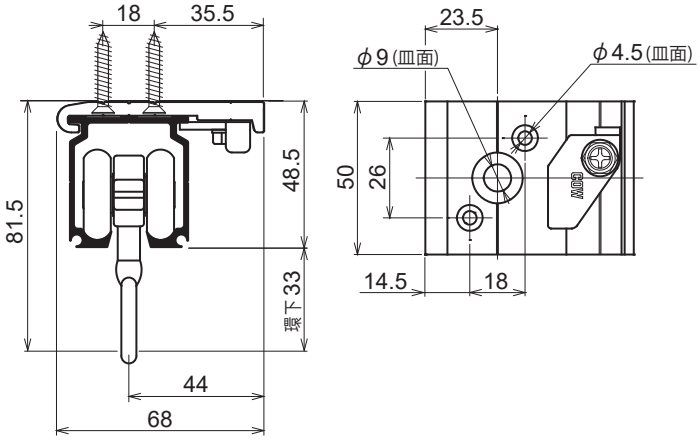

壁付　S-620A　ブラケット
S-801A　ランナー

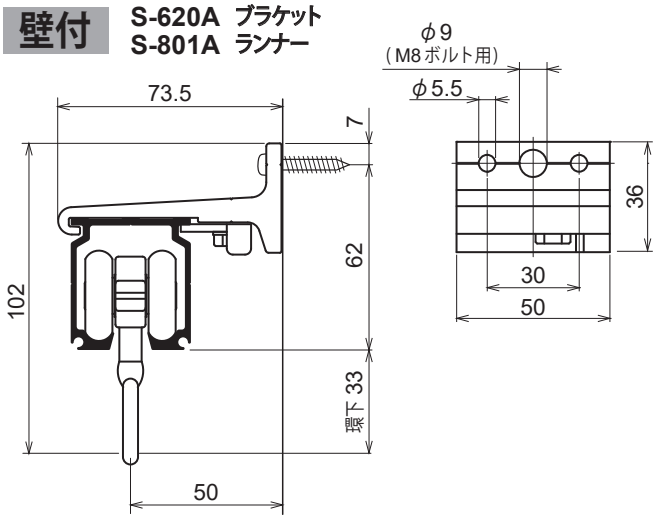

レール価格

長さ	品番	重量	単価	1梱入数
2.00m	AR-20	2.0kg	9,000	4
3.00m	AR-30	3.0kg	13,500	4
4.00m	AR-40	4.0kg	18,000	4
別寸サイズ	——	——	5,200/m	1 納
0.91m×0.91m カーブ	ARC-90	1.8kg	13,000	——

※別寸カーブレール(500R)の対応(価格、納期など)は、都度お問合せください。
納 マークのある商品は納期がかかります。

ARC-90
90° 曲げカーブレール

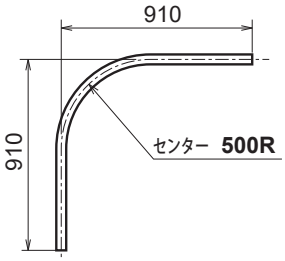

参考組み合せ価格 ※直付けの場合、ラク入れエンドカバーは取付けしません。

幅(長さ)	直付	天井付	壁付	レール長さ	ラク入れエンドカバー S-880	エンドストップ S-810	ブラケット S-623A/620A	ランナー S-801A	継カバー S-812	継芯 S-211
2.0m	52,800	57,800	57,800	2.0m×1	1個	1個	3個	12個	-	-
3.0m	77,700	83,600	83,600	3.0m×1	1個	1個	4個	18個	-	-
4.0m	102,600	110,300	110,300	4.0m×1	1個	1個	6個	24個	-	-
5.0m	127,720	138,520	138,520	2.0m×1＋3.0m×1	1個	1個	7個	30個	1個	2本
6.0m	152,620	164,320	164,320	3.0m×2	1個	1個	8個	36個	1個	2本
7.0m	177,520	191,020	191,020	3.0m×1＋4.0m×1	1個	1個	10個	42個	1個	2本
8.0m	202,420	217,720	217,720	4.0m×2	1個	1個	12個	48個	1個	2本

※継カバーは天井付と壁付の場合に使用します。

S-801A	S-801C	S-802D	S-801D
リングランナー 特許申請中	スナップランナー 特許申請中	サイドポール専用 複車吊ランナー	センターポール専用 単車吊ランナー
（ベアリング）許容荷重 50kg	（ベアリング）許容荷重 30kg	（ベアリング）許容荷重 100kg	（ベアリング）許容荷重 50kg
ステンレス/樹脂	ステンレス/樹脂	ステンレス/樹脂	ステンレス/樹脂
3,400	3,600	8,700	5,800
10個入	10個入	4個入	5個入
145g/個	157g/個	420g/個	185g/個

注 意

ステンレス鋼板は耐食性に優れていますが、使用環境により「錆び」が発生します。
「錆び」が発生した場合は、早く清掃、除去することが大切です。
清掃後は洗剤等が残らないように乾いた布で拭いていただくことで、長期間ご使用いただくことができます。

S-880	S-620A	S-623A	S-624	S-810	S-804
ラク入れエンドカバー 特許申請中	ブラケット	天井ブラケット	天井ブラケット アダプター	エンドストップ	フリーストップ
			S-623A M8 ボルト固定用		
ステンレス/アルミ/樹脂	アルミ/ステンレス	アルミ/ステンレス	スチール	ステンレス	ステンレス
3,800	900	900	680	1.500	1,300
5 個入	10個入	10個入	10個入	10個入	10個入
270g/個	94g/個	60g/個	160g/個	85g/個	60g/個

S-816	S-812	S-211	S-272	S-270
仕切エンド金具	継カバー	ステンレス継芯	ステンレス シャックル	ステンレス ロングスナップ
	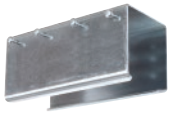		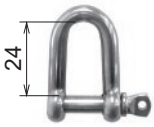	
ドリルねじ4×19付 タッピン3.5×20付	ブラケット使用の場合 S-211継芯2本と一緒にご使用ください。	φ3	φ6 許容荷重 100kg	φ5 許容荷重 30kg
ステンレス	ステンレス	ステンレス	ステンレス	ステンレス
1,300	2,200	110	600	350
10個入	10個入	10個入	50個入	50個入
80g/個	240g/個	5g/個	25g/個	16g/個

ランナー環下寸法図 （単位mm）

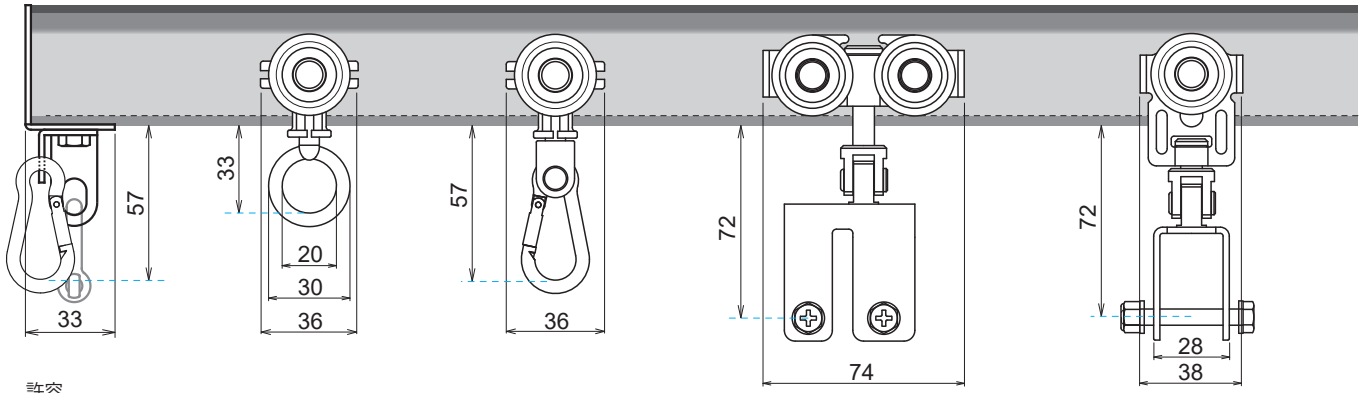

許容荷重	50kg	30kg	100kg	50kg

◎その他オプション部品は P.23～P.24 に掲載しています。　◎製品寸法図はP.73～P.75 に掲載しています。

のれんシート用アタッチメント

	のれんシート用アタッチメント	ボルト式単車ランナー	ボルト式複車ランナー
品番	S-605	S-801B	S-802B
	特許取得 M12ボルト取付用 M5×10 フレーム取付ねじ付	φ30 ベアリング 許容荷重 50kg M12ボルト	φ30 ベアリング 許容荷重 100kg M12ボルト
材質	スチール	ステンレス/樹脂	ステンレス/樹脂
単価	270	4,600	7,200
入数	20個入	10個入	5個入
重量	78g/個	230g/個	420g/個

■のれんフレーム組立て手順　（単車・複車併用の場合）

①使用するボルト式ランナーにアタッチメントをセットする。
タイヤとアタッチメントの間を 33mmに調整する。

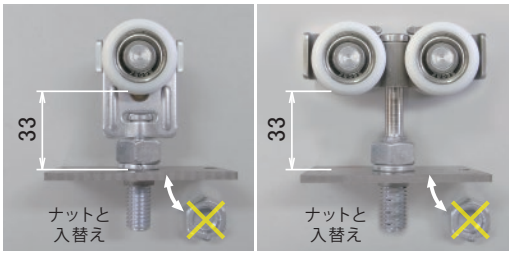

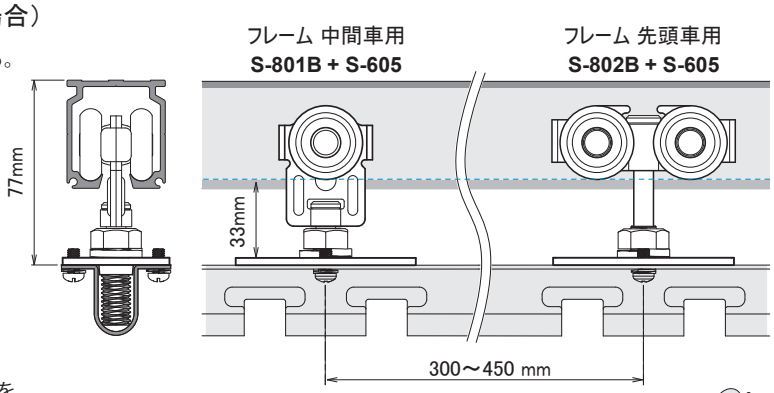

②のれんフレームの取付け穴とアタッチメントの取付け穴を
合わせて付属のM5ねじで固定する。
※取付け間隔：300～450mm推奨

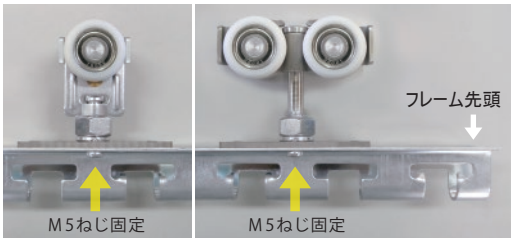

③アルトラインへ②で組立てたフレームを入れる。

④最後にハンガーをフレームに掛けて完了。

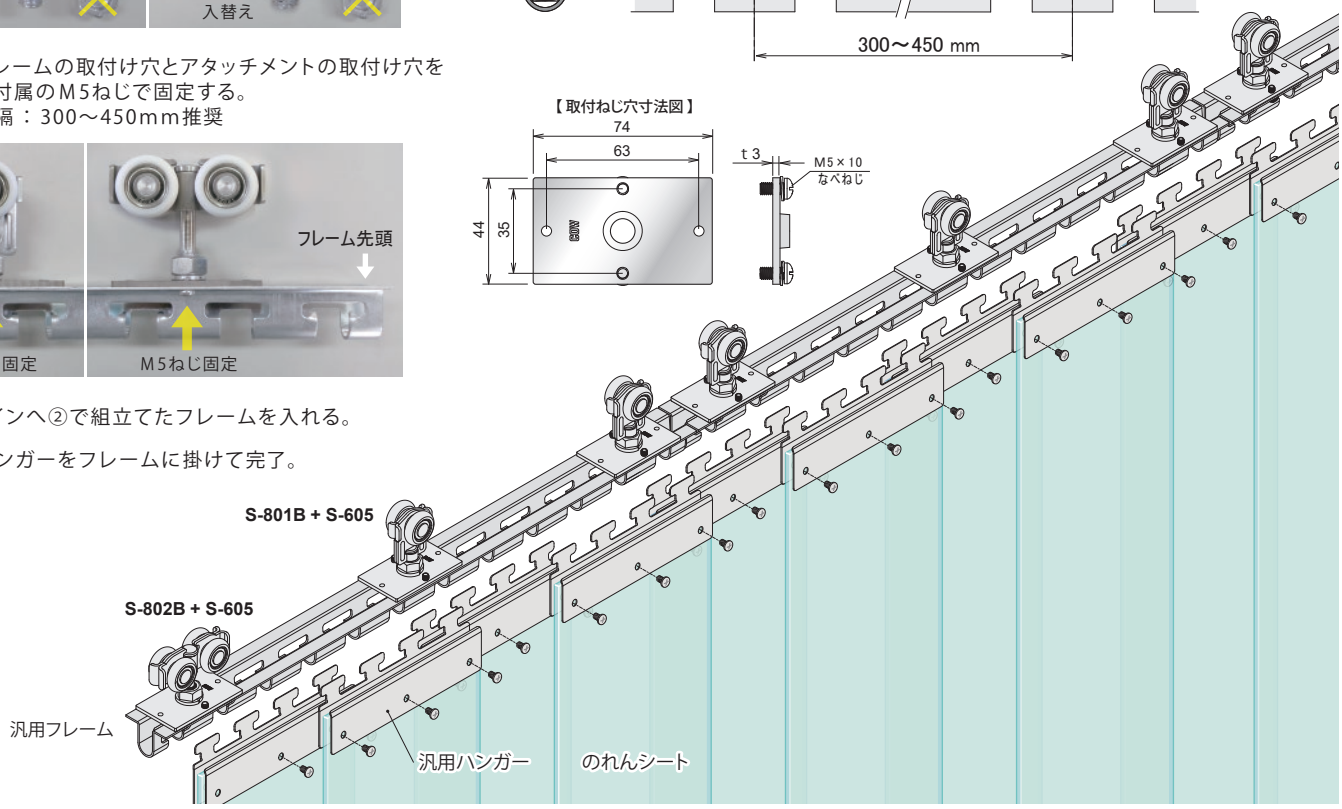

ラク入れエンドカバー　アルトライン用

当社オリジナル 特許取得製品を更に追求しました **特許申請中**

末永く施工負担を軽減します!

- 予めランナーにポールやシートをセットすれば一度に吊り込み作業が完了!
- 取替えメンテナンス時は一人でも作業できます!

品番	S-880
材質	ステンレス/アルミ/樹脂
単価	3,800
入数	5個入
重量	270 g/個

フリーストップを追加すると端部にフック掛けできます。

S-804

メリット ハッチを開けたままにできるから両手で作業できます!

- 設置作業の簡略
- 設置時間の短縮
- 作業負担の軽減
- 高所作業の軽減
- メンテナンス
- SUS304

注意 レールブラケット付け仕様を推奨しています。
レール呑込み寸法は60㎜です。

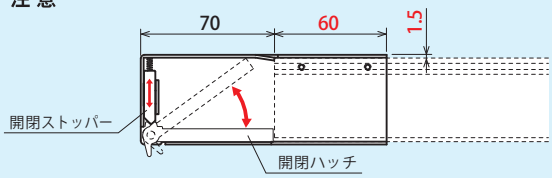

天井ブラケットアダプター

M8ボルトで下地への確実な固定が可能です。

天井ブラケットの 角度・位置調整が可能! t＝3mm スチール製

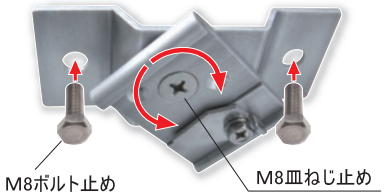

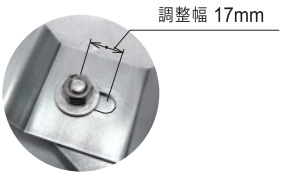

天井ブラケット
アダプター

品番	S-624
材質	スチール
単価	680
入数	10個入
重量	160 g/個

天井ブラケット

品番	S-623A
材質	アルミ/ステンレス
単価	900
入数	10個入
重量	60 g/個

大型伸縮吊棒＆吊ブラケット【ステンレス製】

取付座寸法図

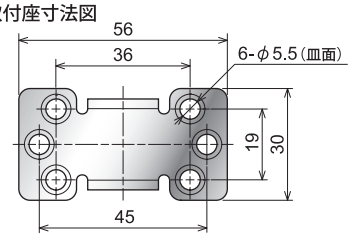

V吊時 許容荷重 160kg

垂直破壊荷重　767 kg

	(大) 1,600～865mm	(中) 880～505mm	(小) 520～325mm	(ショート) 340～235mm
品番	S-105	S-106	S-107	S-107-SS
単価	8,400	6,400	5,400	4,400
入数	10本入	10本入	10本入	10本入
重量	760 g/本	470 g/本	330 g/本	260 g/本

パイプの長さ調整

吊ブラケット

品番	S-322
単価	1,800
入数	20個入
重量	83 g/個

◎各種レール及び標準部品は P.21～P.22 に掲載しています。　◎製品寸法図はP.73～P.75 に掲載しています。