Picture rail
ピクチャーレール

material
アルミ押出し材　A6063S-T5

color
シルバー　アルマイト+クリアー塗装

ホワイト　ホワイト電着塗装

capacity

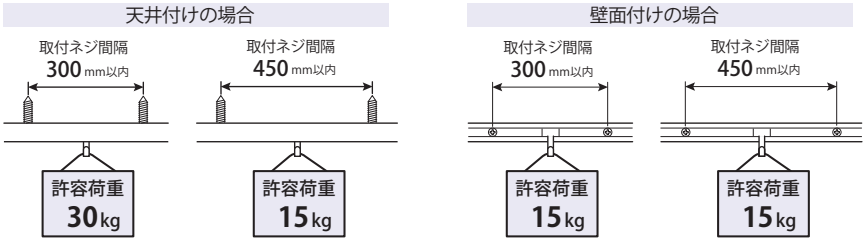

許容荷重は　取付けねじの間隔と取付け場所によって変化します。また、下地の違いによっても変化する場合がありますので注意が必要です。

価 格

「先付け用」	断面図 mm	品番	カラー	長さ	単価	1箱入数
	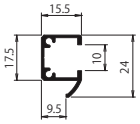	PS-21	シルバー	4.00m	4,200	20
		PW-21	ホワイト	4.00m	5,100	20
在庫無くなり次第販売終了	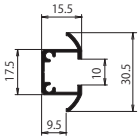	PS-22	シルバー	4.00m	5,300	20
		PW-22	ホワイト	4.00m	6,200	20
	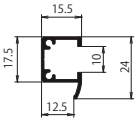	PS-23	シルバー	4.00m	5,100	20
		PW-23	ホワイト	4.00m	6,200	20
在庫無くなり次第販売終了	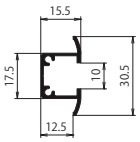	PS-24	シルバー	4.00m	6,300	20
		PW-24	ホワイト	4.00m	7,500	20

「後付け用」	断面図 mm	品番	カラー	長さ	単価	1箱入数
	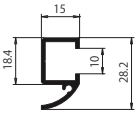	PS-25	シルバー	4.00m	5,600	20
		PW-25	ホワイト	4.00m	6,200	20
	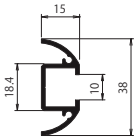	PS-26	シルバー	4.00m	7,100	20
		PW-26	ホワイト	4.00m	8,400	20
	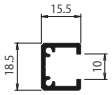	PS-28	シルバー	4.00m	5,300	20
		PW-28	ホワイト	4.00m	6,200	20

※カットをご希望の場合は、1本単価+500円／箇所となります。4.00m以下単体での販売はしておりません。

※工場発送時はネジ穴は空いておりません。ネジ穴加工をご希望される場合はご注文時に必ずご用命ください。(+230円／箇所)
穴ピッチのご指定が無い場合は450mmピッチでの加工となります。

部 品

品 名		品番	カラー	単価	1箱入数(個)	材質
エンドキャップ PS-21・PW-21用	P2110 R P2110 L	P2110RS P2110LS	ユニクロ	280 280	50	スチール
		P2110RW P2110LW	ホワイト	350 350		
エンドキャップ PS-22・PW-22用		P2210S	ユニクロ	280	50	スチール
		P2210W	ホワイト	350		
エンドキャップ PS-23・PW-23用	P2310 R P2310 L	P2310RS P2310LS	ユニクロ	280 280	50	スチール
		P2310RW P2310LW	ホワイト	350 350		
エンドキャップ PS-24・PW-24用		P2410S	ユニクロ	280	50	スチール
		P2410W	ホワイト	350		
エンドキャップ PS-25・PW-25用	2個 1セット入り	P-310	ホワイト	430 (1セット)	20	樹脂
エンドキャップ PS-26・PW-26用		P-440	ホワイト	210	20	樹脂
ジョイント		P-011	共通	190	50	スチール
エンドキャップ PS-28用・PW-28用		P-810	ユニクロ	110	100	スチール
		P-810W	ホワイト	110		

「先付け」と「後付け」

「先付け」 例）PS・PW-23

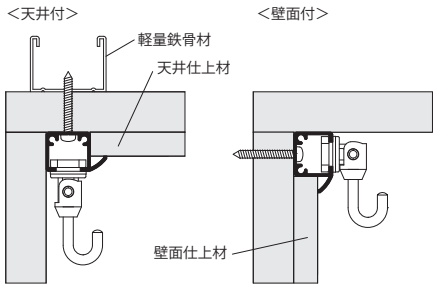

先付けとは、**内装工事が終わる前にピクチャーレールを取り付けること**です。
先付けはピクチャーレールの本体が壁の中に隠れるので、とても収まり良く取り付けることが出来ます。

「後付け」 例）PS・PW-25

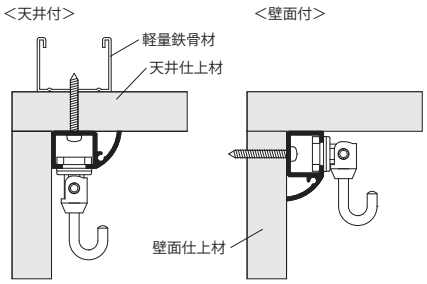

後付けとは、**壁や天井の表面にピクチャーレールを取り付けること**です。
後付けは内装工事後に取り付けることが出来ます。

●商品写真の色は印刷のため多少異なる場合があります。
●価格には消費税、取付け工事費は含まれておりません。
●仕様・外観は商品改良のため予告なしに変更することがありますのでご了承ください。

部 品

品 名		品番	カラー	単価	1箱入数(個)	許容荷重	有効寸法(mm)	材質
φ1.2ワイヤーハンガー	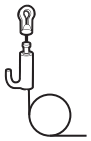	H-46	クローム	3,470	10	15kg	60〜1000	亜鉛/ステンレス
		H-46A		3,640			60〜1500	
		H-46B		3,820			60〜2000	
		H-46W	ホワイト	3,470			60〜1000	
		H-46AW		3,640			60〜1500	
		H-46BW		3,820			60〜2000	
φ1.5ワイヤーハンガー		H-56	ステンレス/クローム	3,820	10	30kg	100〜1000	ステンレス/真鍮
		H-57		3,980			100〜1500	
		H-58		4,210			100〜2000	
φ2.0ワイヤーハンガー		H-63	ステンレス/クローム	4,340	10	50kg	100〜1000	ステンレス/真鍮
		H-64		4,600			100〜1500	
		H-65		5,000			100〜2000	
ピクチャーフック小型 天井・壁面兼用固定式 後入れ可能		CK-72AB	シルバー	1,140	20	30kg	A:33 / B:25	亜鉛ダイカスト/SUS304
		CK-72ABW	ホワイト					
ピクチャーフック 天井用固定式		CK-42	シルバー	1,100	30	20kg	A:47	ステンレス/ダイカスト
		CK-42W	ホワイト	1,280				
ピクチャーフック 天井用可動式		CK-46	クローム	1,360	30	20kg	A:31	スチール
		CK-46W	ホワイト	1,920				
ピクチャーフック 壁面用可動式		CK-47	クローム	1,460	30	20kg	B:36	スチール
		CK-47W	ホワイト	2,020				
ピクチャーフック 天井用固定式		CK-49	ホワイト	130	50	8kg	A:38	樹脂
ピクチャーフック 壁面用固定式 後入れ可能		CK-50	ホワイト	130	50	8kg	B:26	樹脂

フック 有効寸法(mm)

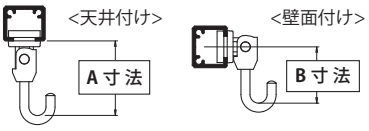

取付寸法図

※CK-72AB 使用の場合

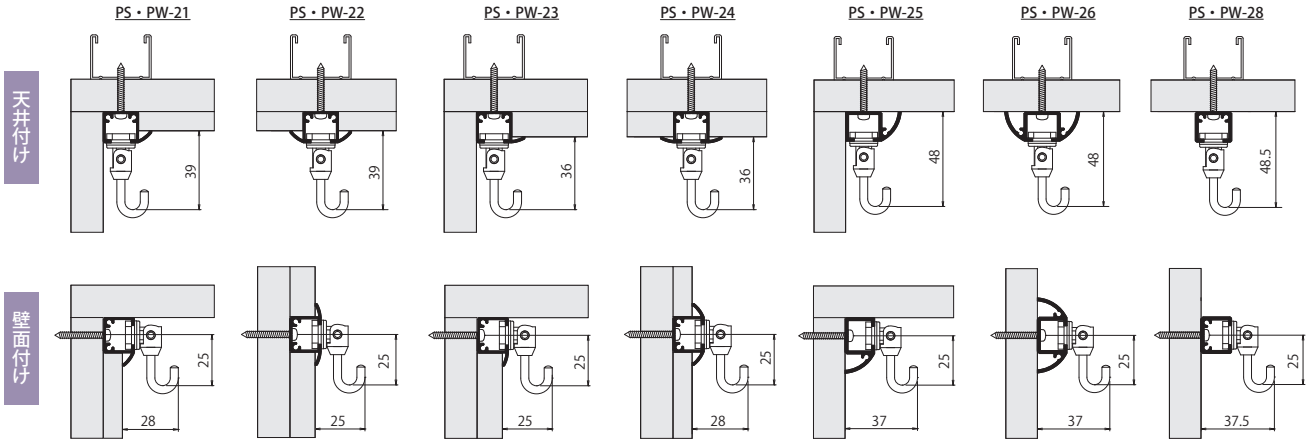

部品寸法図

H-46□

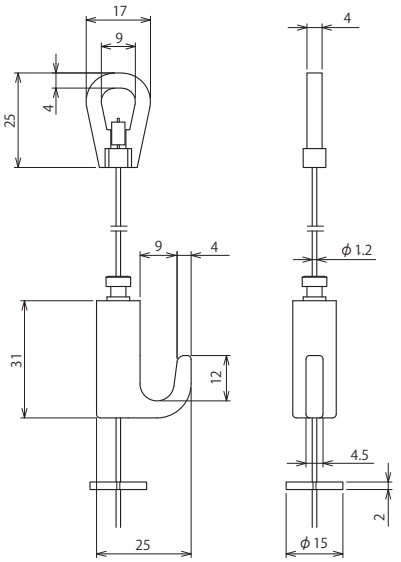

H-56／57／58

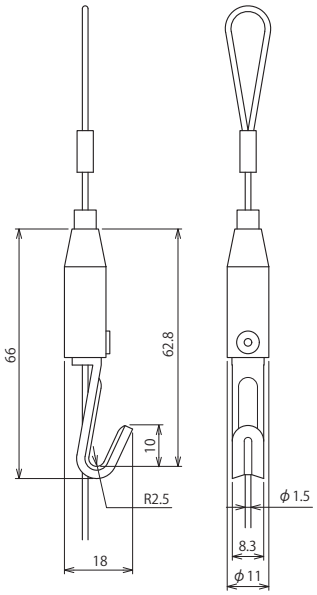

H-63／64／65

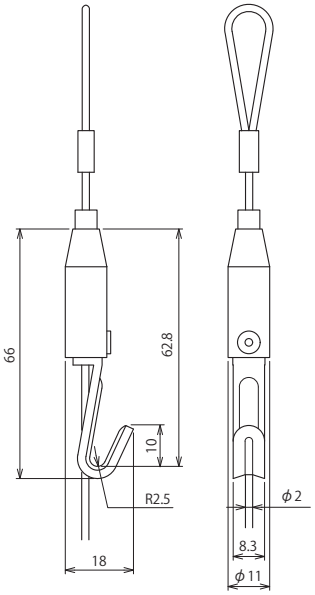

CK-72AB□ 天井付け

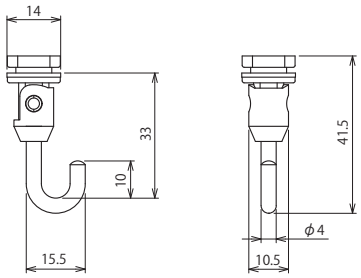

CK-72AB□ 壁面付け

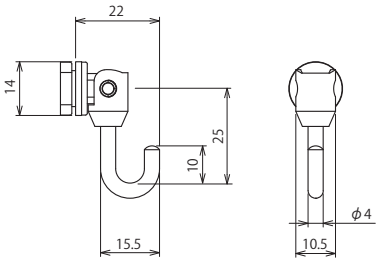

CK-42□ 天井付け

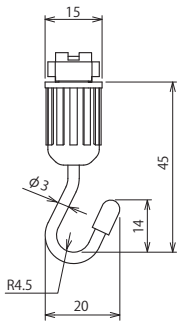

CK-46□ 天井付け

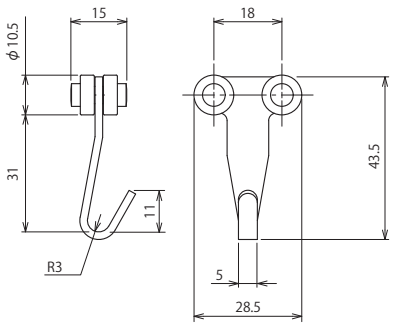

CK-47□ 天井付け

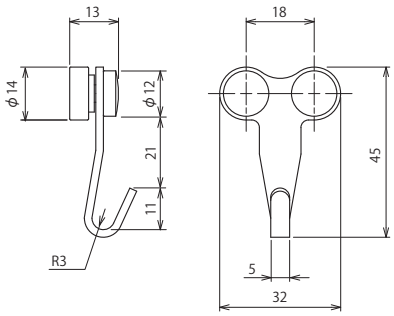

CK-49 天井付け

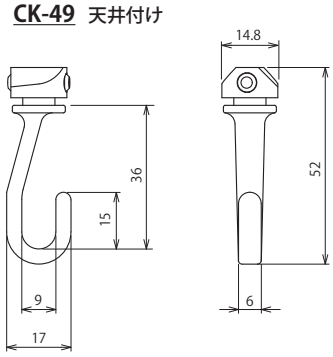

CK-50 壁面付け

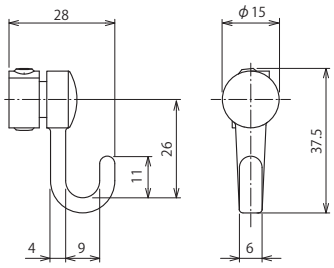

●商品写真の色は印刷のため多少異なる場合があります。
●価格には消費税、取付け工事費は含まれておりません。
●仕様・外観は商品改良のため予告なしに変更することがありますのでご了承ください。